Trex® RainEscape®

SISTEMA DE DRENAJE DE TERRAZAS

GUÍA DE INSTALACIÓN

Proteja el espacio debajo de su terraza

DE LA LLUVIA, EL SOL Y OTROS ELEMENTOS

EL AGUA SE DIRIGE LEJOS DE SU TERRAZA A UN SISTEMA DE DRENAJE

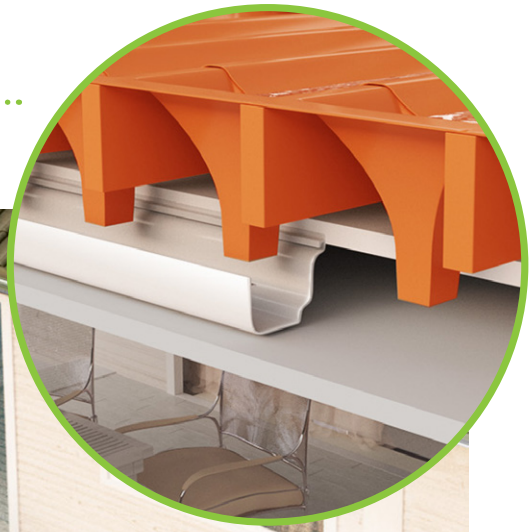

AMPLÍE SU ESPACIO DE VIDA EXTERIOR

Trex® RainEscape®

SISTEMA DE DRENAJE DE TERRAZAS

GUÍA DE INSTALACIÓN

Esta guía de instalación contiene instrucciones paso a paso para instalar Trex RainEscape en una terraza elevada. Léalas con atención. Para obtener información adicional sobre cómo instalar Trex RainEscape, vea los videos de Trex RainEscape de nuestro canal de YouTube o llame al **1-877-348-1385** para hablar con un especialista de Trex RainEscape.

GUÍA DE INSTALACIÓN DE TREX® RAINESCAPE®

INSTALACIÓN BÁSICA

Partes 4
Herramientas 4
Preparación 5
Instalación de los bajantes pluviales Trex RainEscape 5
Tipos de tapajuntas 6
Instalación de las canaletas Trex RainEscape 7
Colocación de cinta en todas las uniones 9
Recubrimiento para muros 9
Tapajuntas para muros de la terraza 10
Instalación del sistema de canalones 10
Instalaciones de las luces para alero Trex RainEscape 11

MODIFICACIONES Y CASOS ESPECIALES

Marco sencillo 14
Marco doble o triple 14
Bajantes pluviales en voladizo 15
Obstrucciones y postes 16
Uso de la base para poste de Trex RainEscape 16
Postes de montaje en superficie 17
Instalación de una canaleta sobre una viga doble o triple 17
Modificar los bajantes pluviales para las obstrucciones 17
Corte alrededor de los bajantes pluviales y las obstrucciones 18
Terrazas dobles ampliadas (más de 19') 18
Instalación de luces empotradas 19
Instalación sobre escalones de la terraza 19

INSTALACIÓN SOBRE UN SISTEMA DE VIGUETAS DE ACERO 20

GARANTÍA 22

PREGUNTAS FRECUENTES 23

**Consulte las actualizaciones más recientes en la hoja de instalación.*

ANTES DE EMPEZAR

LO QUE DEBE HACER

Asegúrese de que sus viguetas estén derechas y en ángulo recto.

Los canalones deben tener salidas cada 12’ a 14’.

Cubra todas las viguetas y los bloques con el material de las canaletas, luego cubra con cinta de butilo.

Cubra el sistema Trex RainEscape con las tablas de la terraza.

Asegúrese de que las viguetas y los bajantes pluviales estén secos y libres de residuos antes de colocar la cinta.

Aclimate el material de la canaleta antes de instalarlo.

Instale el material de la canaleta con la parte brillante hacia arriba.

LO QUE NO DEBE HACER

No ponga grapas a productos Trex Rain Escape en cualquier parte que no sea en las viguetas de piso, los largueros, las viguetas de borde, las cabezas, etc.

Llame al 1-877-348-1385 para recibir recomendaciones de un especialista de Trex RainEscape.

No apriete demasiado los tornillos de rosca doble.

No se pare en un lugar que no sea directamente encima de las viguetas de piso, los largueros, las viguetas de borde o las cabezas porque el sistema Trex RainEscape no soportará el peso.

No use clavos para sujetar las tablas de la terraza sobre el sistema Trex RainEscape.

CONSEJOS ÚTILES

PODRÁ INSTALAR EL SISTEMA TREX RAINESCAPE MÁS FÁCILMENTE CON AYUDA DE OTRA PERSONA

ACUMULACIÓN DE NIEVE
La nieve se acumulará en la terraza y, al derretirse, correrá a través del sistema.

HOJAS
Las hojas y la basura que se acumulen en las canaletas podrán retirarse del sistema mediante un lavado regular o con una fuerte lluvia.

SI LA CINTA NO SE ADHIERE
En áreas en las que la cinta no se adhiera, como el perímetro, el ladrillo o el estuco, use sellador Trex RainEscape para adherir el material.

CUIDADO
No empalme el material de las canaletas. Si el material de las canaletas queda empalmado, debe remplazarse. No trate de reparar los daños con la cinta Trex RainEscape.

Si desea una estimación de sus necesidades de material o tiene dudas, visite nuestro sitio **trexrainescape.com** o llámenos al **1-877-348-1385**

INSTALACIÓN BÁSICA

PARTES

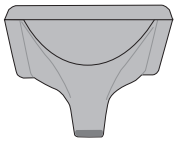

BAJANTE PLUVIAL - 40mil

CANALETA - 20 mil
19-5/8" x 16' (49.8 cm x 4.8 m)

CANALETA - 20 mil
19-5/8" x 12' (49.8 cm x 4.8 m)

RECUBRIMIENTO
PARA MUROS
1/4" x 1" x 25'
(6.35 mm x 25.4
mm x 7.62 m)

CINTA
4" x 50'
102 mm x 15.24 m)

CINTA DE
DOBLE CARA
2 1/2" x 50'
(63.5 mm x 15.24 m)

SELLADOR* (tubo de 10.5 oz)

*Un tubo cubre 25 pies
lineales con gota de 1/4"

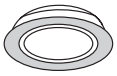

LUZ PARA ALERO

BASE PARA POSTE
DE 4 X 4
(102 mm x 102 mm)

HERRAMIENTAS

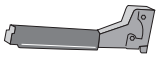

PISTOLA GRAPADORA

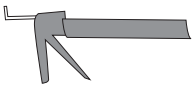

PISTOLA DE SELLADOR

GRAPAS
REGULARES
(3/8" o más largas)

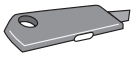

NAVAJA MULTIUSOS

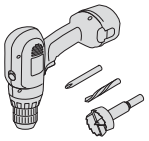

SIERRA DE
HOYOS DE
4-5/8" (120 MM)

DETALLE DE LA ESTRUCTURA

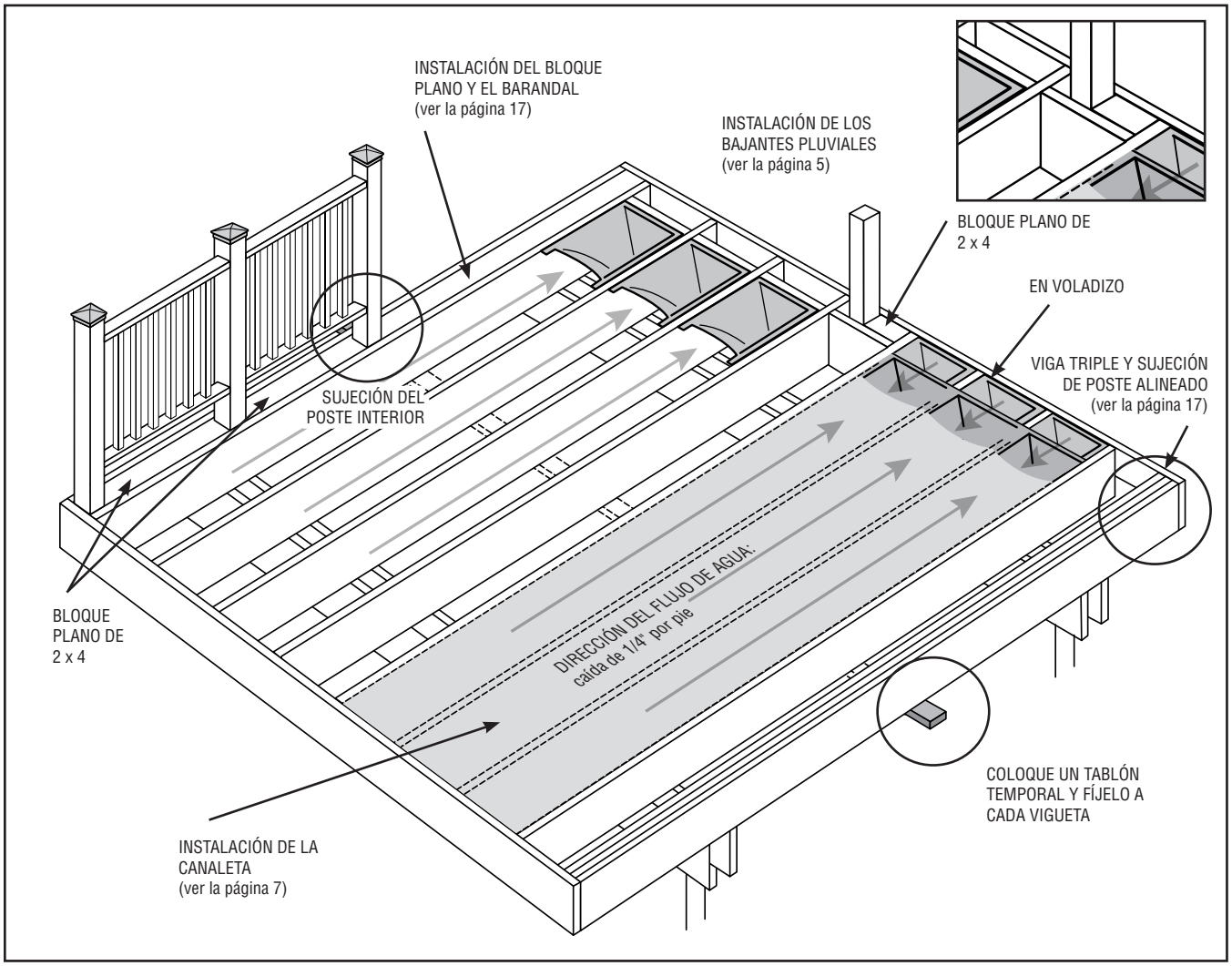

1. PREPARACIÓN

»Lea cuidadosamente todas las instrucciones antes de empezar.

»Coloque un tablón intermedio (1) o un bloque vertical (1A) para mantener la vigueta recta y evitar que se enrolle.

»Podrá retirar el tablón intermedio al instalar el alero o el techo.

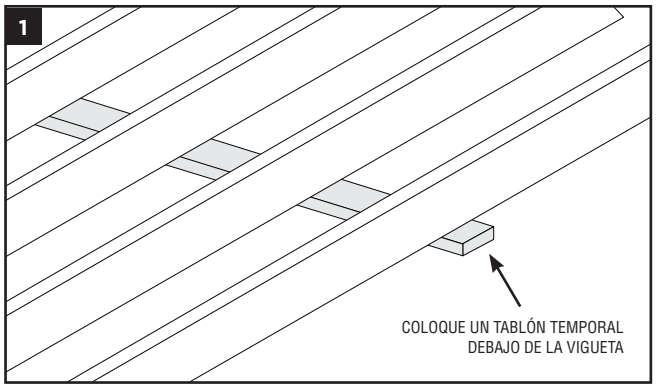

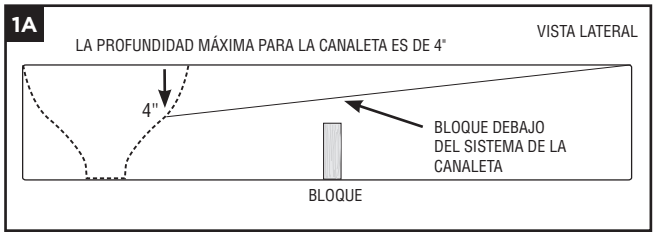

2. INSTALACIÓN DE LOS BAJANTES PLUVIALES TREX RAINESCAPE

»Corte los bajantes pluviales a lo largo de la línea rasgada de uno de los lados de 12" o 16", dependiendo del espacio que haya entre las viguetas.

»Instale todos los bajantes pluviales a lo largo de las viguetas de borde y/o la tabla de larguero. El lado cortado debe estar en dirección de la terraza abierta.

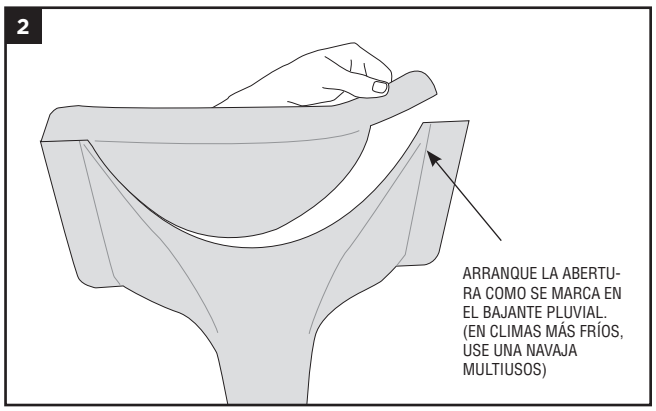

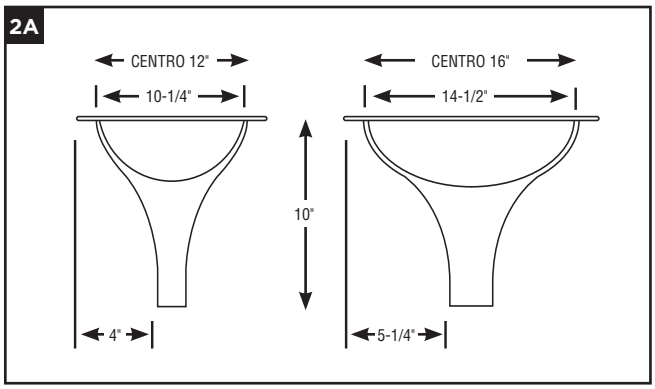

»El bajante pluvial debe extenderse 1" dentro del canalón. Para ello, córtelo o extiéndalo como sea necesario.

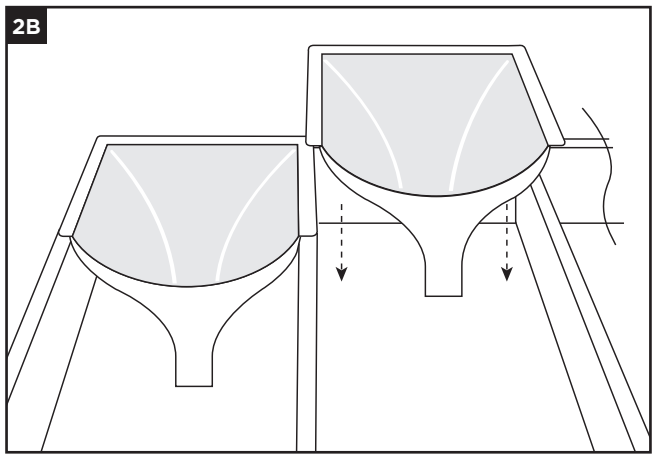

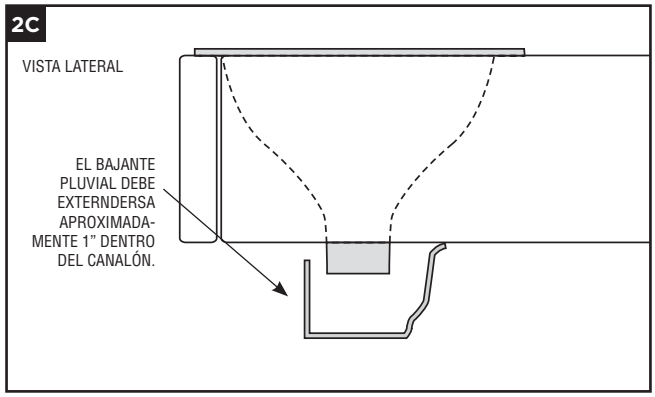

3. CUATRO TIPOS DE TAPAJUNTAS:

Con tapajuntas

»Al usar tapajuntas, coloque sellador en la tabla de larguero y entre el tapajuntas y la canaleta. Coloque la cinta de butilo RainEscape de 4" por encima del tapajuntas en la parte superior de la canaleta. (3A)

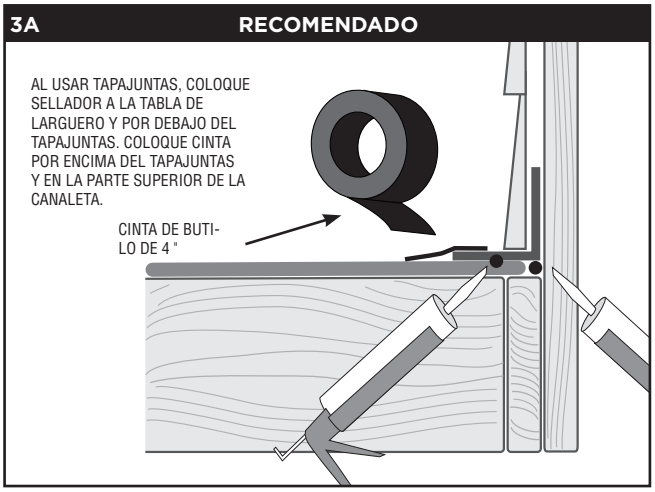

Sin tapajuntas

»Si no hay tapajuntas en el larguero, deslice 3" del material de la canaleta por debajo del revestimiento que ya está instalado. (3B)

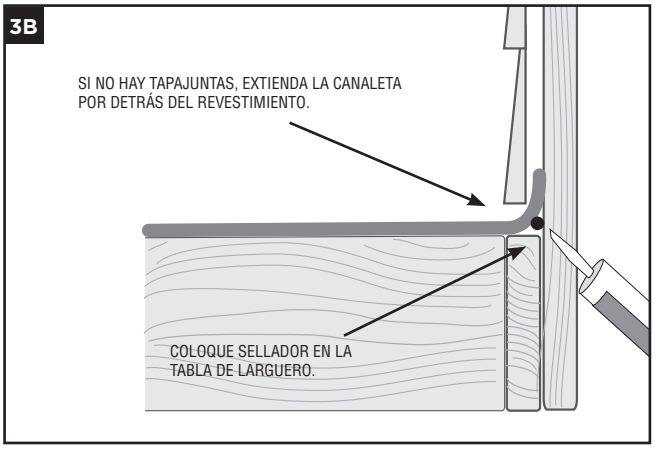

»Al colocar cinta en las uniones, sígalas hacia el muro.

Tapajuntas con ladrillo o estuco

»Haga un corte en el mortero o la junta de cemento. (3C) Colque sellador en forma de "Z" al tapajuntas para adherirlo al mortero. Instale la canaleta por debajo del tapajuntas como se muestra en la figura (3A). Coloque la cinta de butilo RainEscape de 4" por encima del tapajuntas en la parte superior de la canaleta.

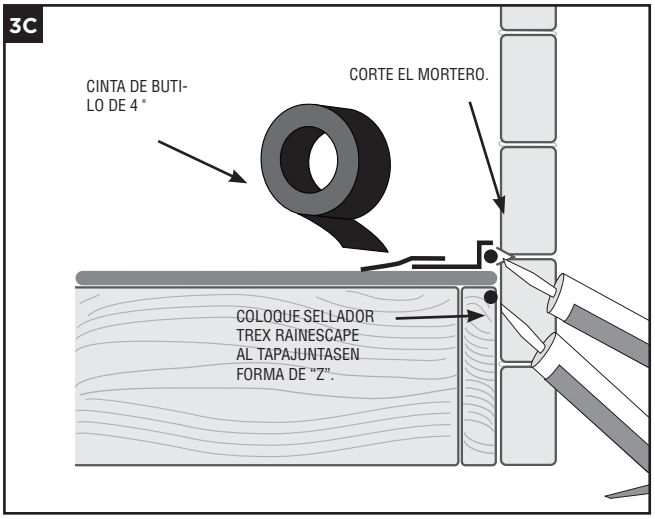

Sin tapajuntas con ladrillo o estuco

»Si hará la instalación contra ladrillo o estuco y **NO** requiere sello completamente hermético, use el método del sellador. (3D)

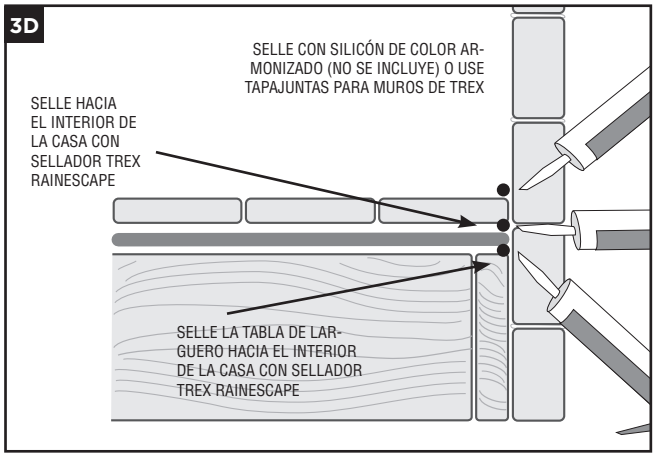

4. INSTALACIÓN DE LAS CANALETAS TREX RAINESCAPE

NOTA: *Si la temperatura fluctúa drásticamente durante la instalación, asegúrese de aclimatar el material de la canaleta antes de instalarlo. Sobre todo si usa material de color negro. Puede hacerlo de dos formas.*

»Doble un pliegue suavemente a lo largo del centro de la canaleta. Asegúrese de compensar si la instalación será para viguetas con separación de 12". (4A)

»Desenrolle el material de la canaleta y deje que el plástico se relaje y se aclimate a la temperatura exterior.

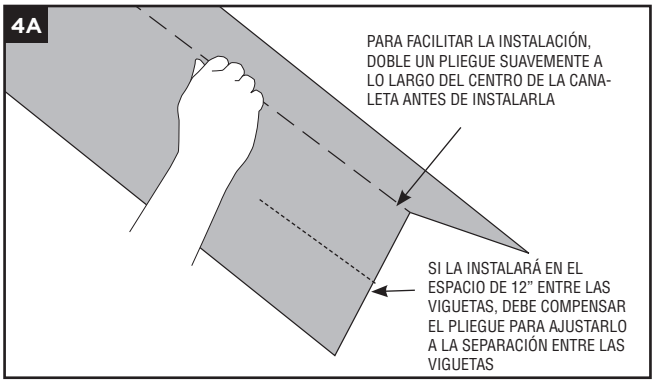

»Cuando trabaje con el material de las canaletas Trex RainEscape, asegúrese de que el lado liso y brillante siempre mira hacia arriba.

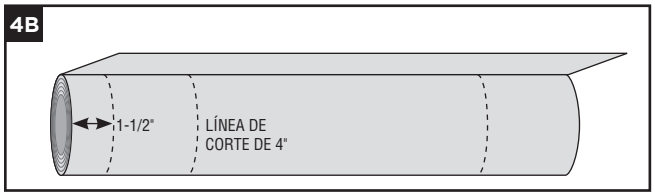

»Si instala el sistema en viguetas con 12" de espacio entre centros, corte 4" del lado de la marca de la línea rasgada de 1-1/2". Luego, alinee el borde izquierdo de la canaleta con la parte externa de la vigueta (4B).

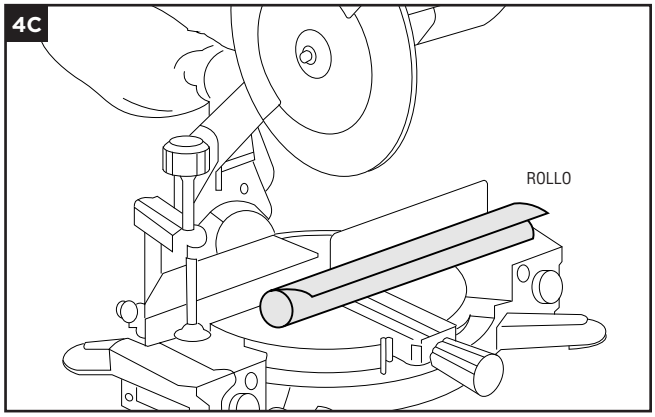

»Mida 4" del lado de la marca de la línea rasgada de 1-1/2" y corte para las viguetas que tengan 12" de espacio entre centros. (4C)

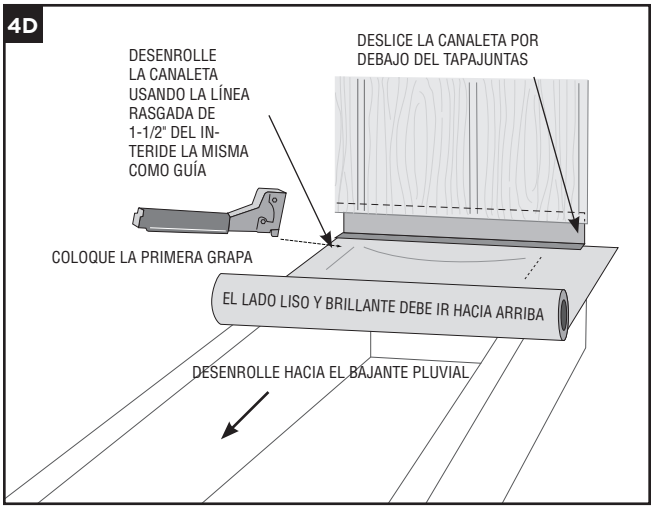

»Detenga el rollo de manera que la línea rasgada de 1-1/2" quede del lado izquierdo. (4D)

»Alinee la línea rasgada de 1-1/2" con la segunda vigueta.

»Coloque la primera grapa en la tabla de larguero, del lado de la línea rasgada de 1-1/2". (4E)

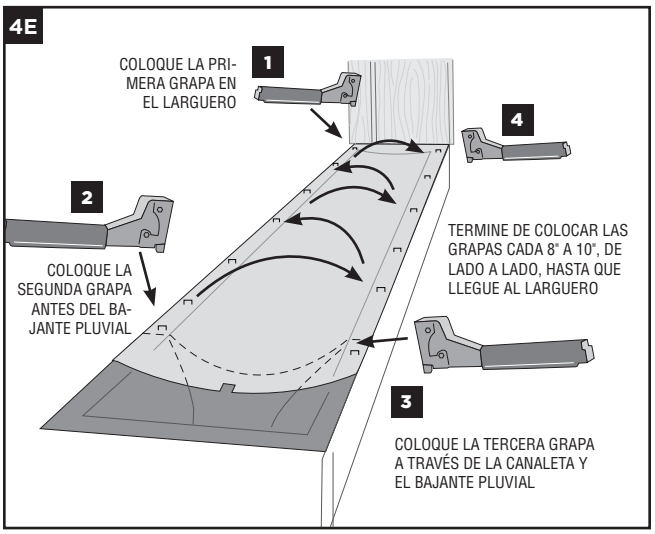

»Desenrolle la canaleta hacia el bajante pluvial usando la línea rasgada de 1- 1/2" de la vigueta interior como guía.

»Corte la canaleta del largo necesario hasta el muro que está detrás del bajante pluvial.

»Para que no se vuelva a enrollar la canaleta, enrolle las últimas pulgadas de la hoja en sentido contrario. (4F)

NOTA: *Si el largo es de más de 12', coloque una segunda grapa a la mitad de la segunda vigueta.*

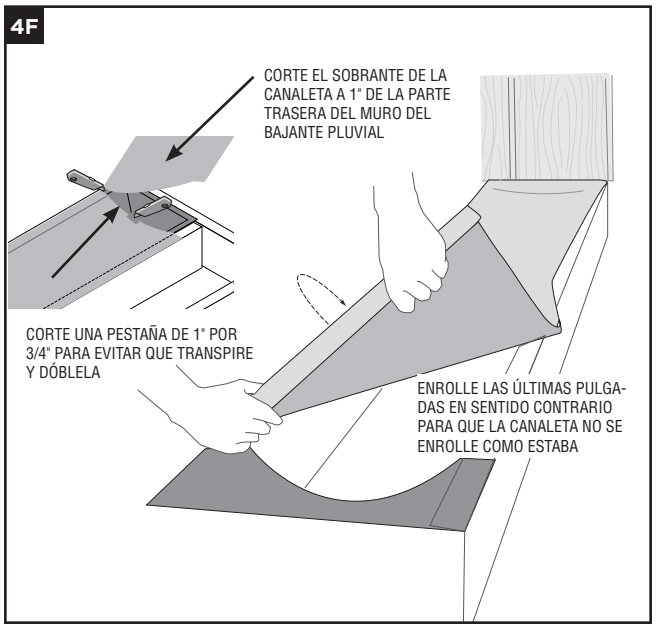

»Jale la canaleta hasta que quede bien estirada para que no vuelva a enrollarse y coloque la segunda grapa en la parte interior de la vigueta, a través del bajante pluvial. (4E)

»En la vigueta exterior, forme una canaleta en el bajante pluvial mientras alinea el borde de la línea rasgada con la parte externa de la vigueta. Coloque la tercera grapa a través de la canaleta y el bajante pluvial en la vigueta externa. (4E)

»Corte una pestaña de 1" de ancho por 3/4" en el borde central de la canaleta (doble la pestaña hacia abajo) para evitar que se disperse el agua. (4F)

»Jale la esquina en el larguero y la vigueta exterior para estirar la canaleta y que no se arrugue e impida que pase el agua. (4E)

»Coloque la cuarta grapa en la vigueta exterior. (4E)

»Siga asegurando la canaleta con grapas cada 6" a 8" desde los bajantes pluviales hacia el larguero en ambas viguetas. (4E)

» **El material de la canaleta debe cubrir toda la madera expuesta en la superficie de la terraza.**

»Para verificar que la pendiente sea correcta, vacíe una taza de agua en la canaleta cerca de la tabla de larguero y asegúrese de que el agua baja por el bajante pluvial. (4G)

»Haga lo mismo con las demás canaletas.

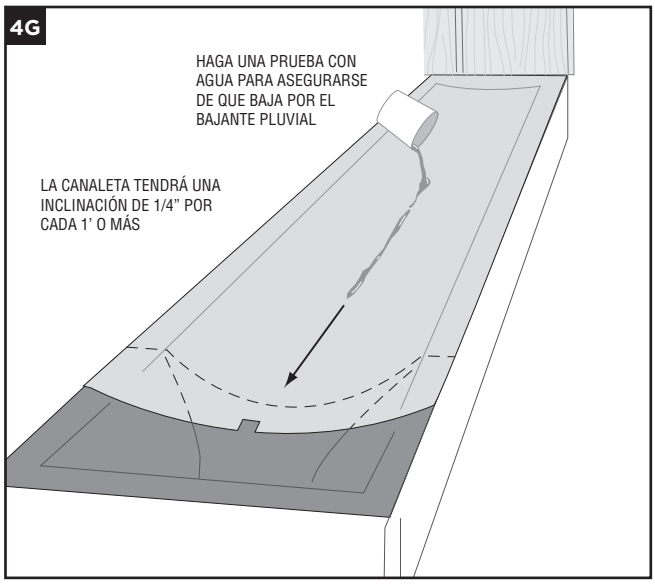

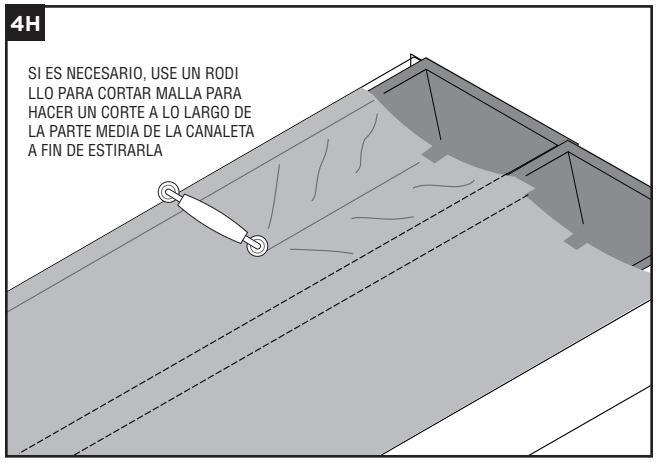

NOTA: *Cuando la temperatura fluctúe mucho, el material de la canaleta se expandirá y contraerá. Está bien si se arruga un poco, siempre y cuando las arrugas no impidan que pase el agua.*

5. COLOCACIÓN DE CINTA EN TODAS LAS UNIONES

»Corte el sobrante de canaleta en las uniones, manteniéndolas superpuestas para que la cinta cubra la parte superior de la vigueta y las uniones. (5A)

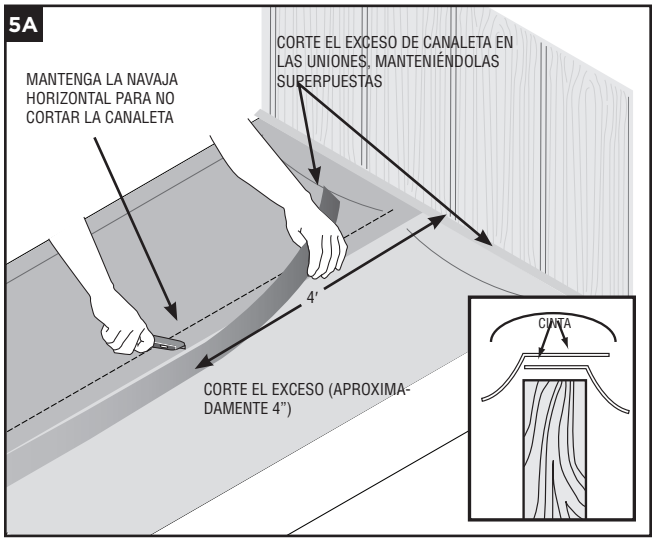

»Coloque cinta Trex RainEscape en las uniones, las viguetas y el perímetro, asegurándose de adherir el tapajuntas con cinta a la canaleta. (5B)

NOTA: *La cinta funciona con compresión y debe quedar comprimida entre la terraza y la vigueta para sellar bien.*

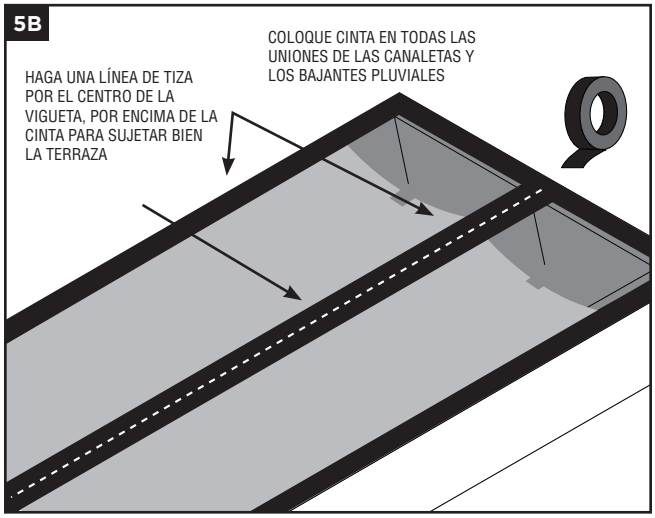

NOTA: *No debe colocar la cinta que se muestra en la tabla sin material de la canaleta debajo de ella.*

6. TIRA DE ESPUMA TAPAJUNTAS PARA MUROS

»Corte una pieza de tapajuntas autoadhesivo para muros del mismo ancho que la terraza. (6A)

»Retire el papel del tapajuntas para muros y adhiéralo al borde de la terraza. (6B)

»Empuje la primera tabla de la terraza contra la casa para comprimir el tapajuntas para muros. Luego fije la terraza. (6C)

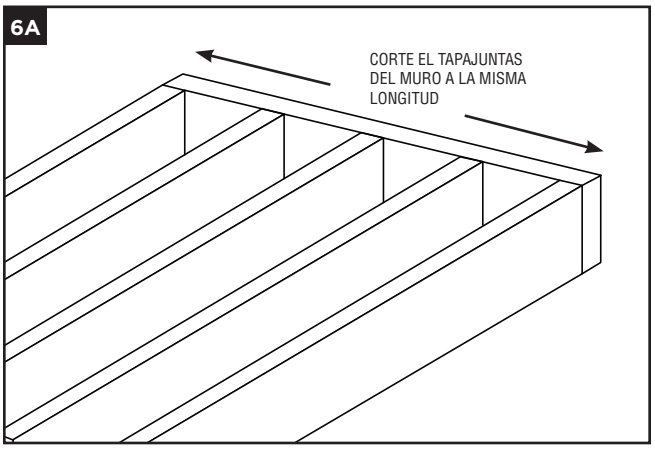

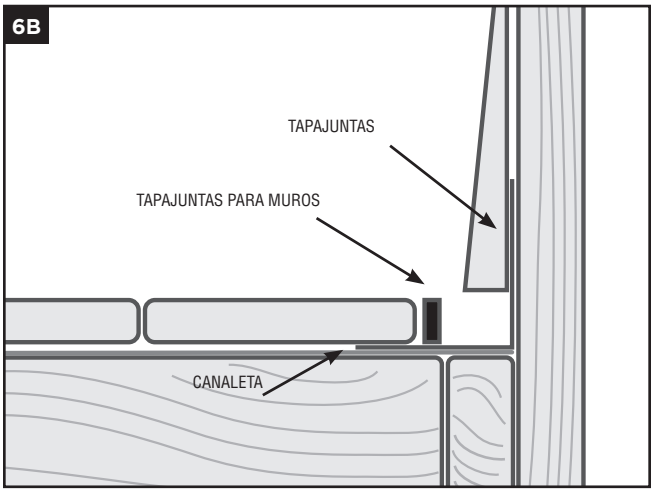

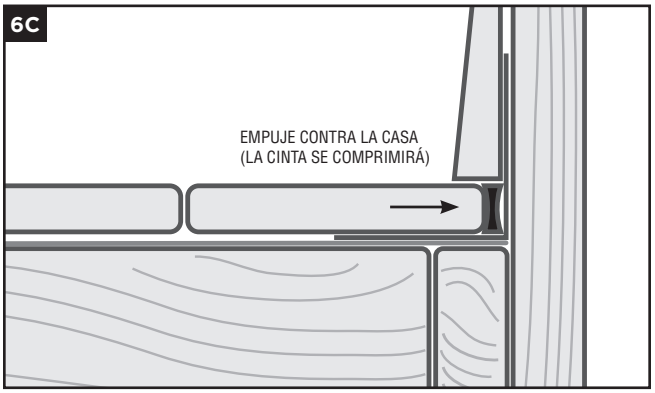

7. INSTALACIÓN DE LA SOLERA

»Dos sugerencias para sellar la solera:

–La tabla de la terraza va por encima de la solera (7A)

–La tabla de la terraza queda pegada a la solera (7B)

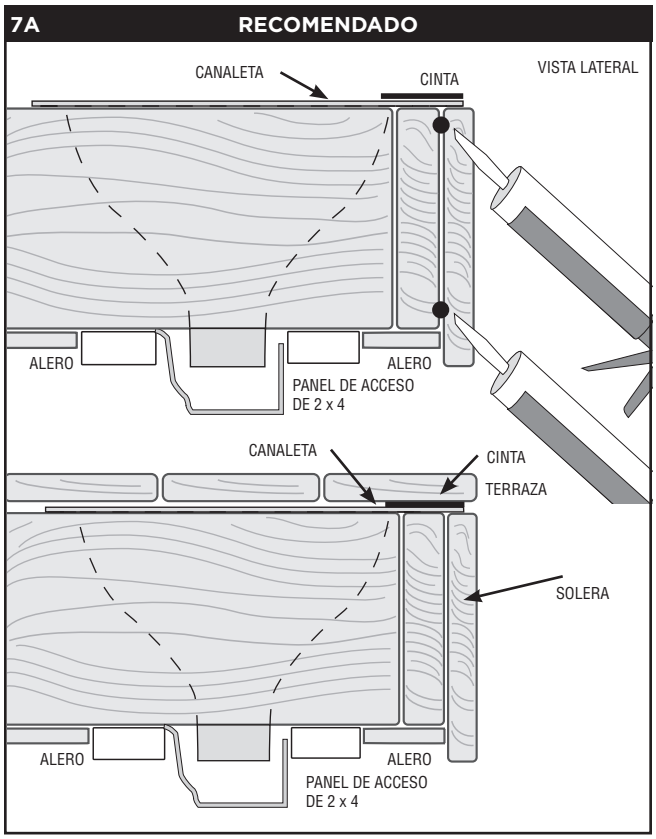

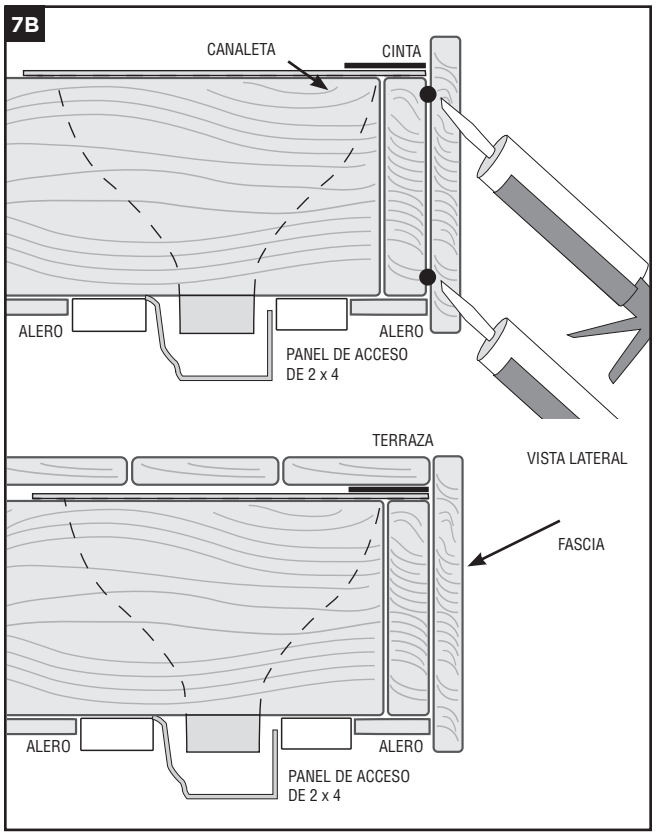

8. INSTALACIÓN DE UN SISTEMA DE CANALONES *(no incluido)*

»Antes de instalar un sistema de canalones, haga una prueba de agua para limpiar el sistema y verificar que no tenga fugas.

»Fije un sistema de canalones estándar para recoger el agua de los bajantes pluviales Trex RainEscape.

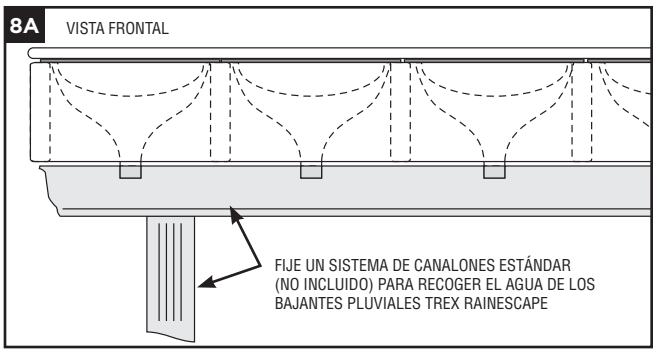

NOTA: *Instalar un reborde de limpieza le permitirá acceder a la línea de canalones después de la instalación.*

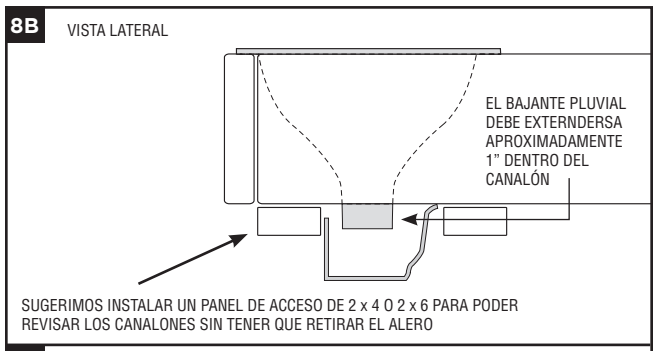

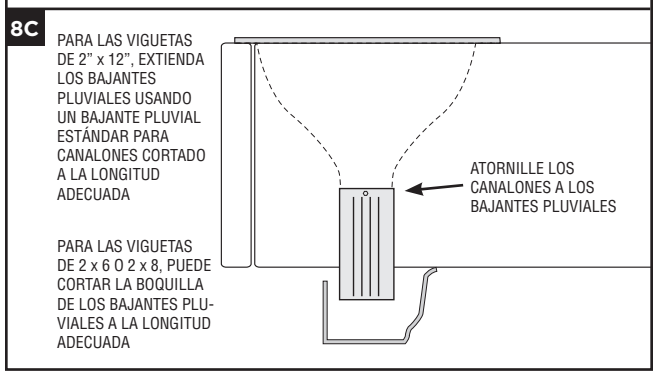

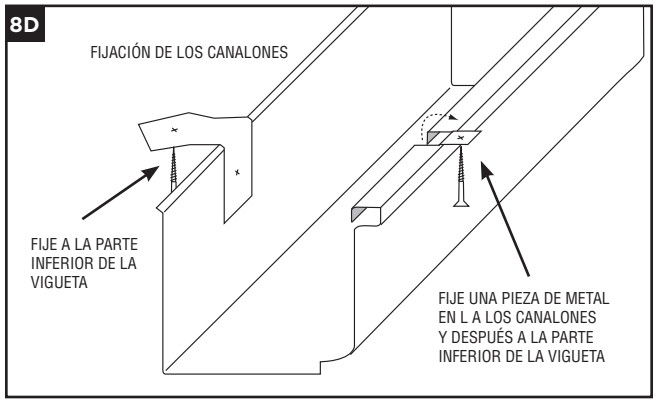

9. INSTALACIÓN DE LAS LUCES PARA ALERO TREX RAINESCAPE

HERRAMIENTAS NECESARIAS

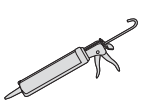

PISTOLA DE SELLADOR

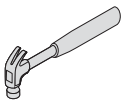

MARTILLO

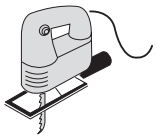

SIERRA DE CALAR

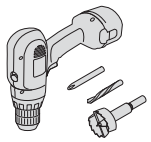

SIERRA DE HOYOS DE 4-5/8" (120 MM)

ORGANIZACIÓN DE LAS LUCES

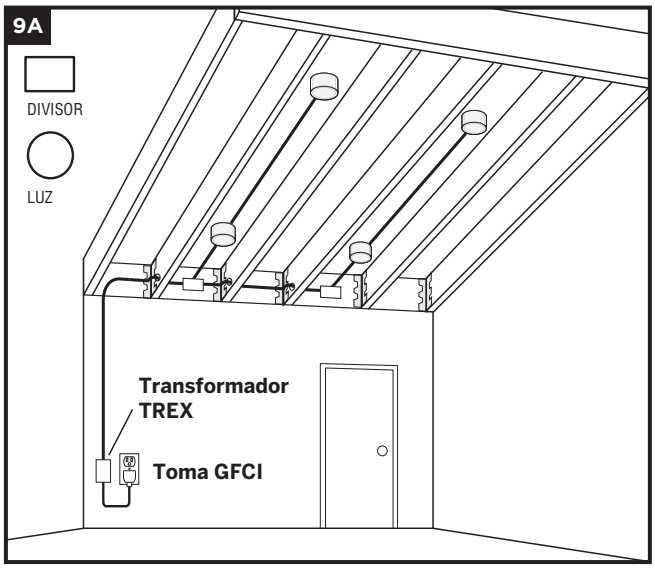

»Coloque una luz cada 6' (1.82 m) o con la separación que desee.

INFORMACIÓN GENERAL

»**SIEMPRE** consulte los códigos locales antes de empezar un proyecto.

»**USE SOLO UN TRANSFORMADOR TREX. Si usa otro transformador se anulará la garantía.**

»Debe instalar las luces en un lugar seco.

»Deje que se enfríen antes de retirarlas.

»Debe haber una zona de enfriamiento sin obstrucciones alrededor y por encima de la luz. En ninguna circunstancia debe reducir esta zona de 2" con aislante o material de construcción.

CAPACIDAD DEL TRANSFORMADOR POR TIPO		
Tipo de luz	**Transformador de 8.3 A (TRANSFORMADOR DE 83 DL)**	**Transformador de 2.5 A (TRANSFORMADOR DE 25 DL)**
Luz para alero	23	7

La lista anterior es para el número máximo de cada luz. Si mezclará luces, comuníquese con Trex para determinar si necesita más de un transformador.

PLANIFICACIÓN

NOTA: *Al diseñar su terraza, planifique la ubicación de las luces, de la toma eléctrica, del temporizador y del atenuador de luz. Deben estar accesibles para darles mantenimiento. NECESITA instalar una toma GFCI para evitar daños por las fluctuaciones de corriente. (9A)*

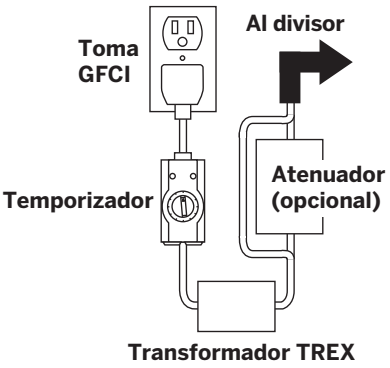

1. El control remoto del atenuador funcionará en un radio de 30' (9.1 m) de la unidad.
2. El atenuador debe instalarse en un lugar seco.
3. El temporizador debe instalarse verticalmente, con el receptáculo hacia abajo y al menos a 1' (30 cm) del nivel del piso, conforme a la altura establecida en el código federal de seguridad. Debe recibir la luz del sol para usar la función de amanecer y atardecer.

NOTA: *Consulte a un electricista certificado para que haga las instalaciones en las que el transformador esté conectado a un interruptor de corriente alterna.*

INSTALACIÓN DEL CABLEADO

NOTA: *Recomendamos instalar el cableado y los separadores antes de instalar la terraza y los barandales.*

»Use cable de conexión macho a macho (las longitudes varían) que se conectará a cada divisor requerido.

1. Debe pasar los cables a través de la viga de la terraza en el lugar deseado. **NO** pase los cables entre los tablones y las vigas de la terraza. Fíjelos al marco con grapas para cable con una separación mínima de 1/4" (0.6 cm). **NO** machuque el aislante del cable con las grapas.

MEDICIONES

1. Mida la longitud de la viga y divídala por 5.
2. Mida el ancho de la viga y divídalo por 5.
3. Multiplique la respuesta del #1 por la respuesta del #2, para obtener el número total de luces. (9B)

EJEMPLO DE UNA INSTALACIÓN DE LUZ DE 1 FILA PARA VIGUETAS DE MENOS DE 8 ′

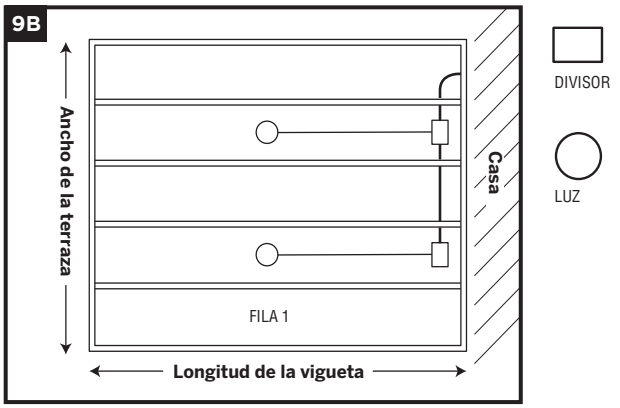

EJEMPLO DE UNA INSTALACIÓN DE 2 FILAS DE LUCES PARA VIGAS ENTRE 9′ Y 12′ (2.76 - 3.65 m)

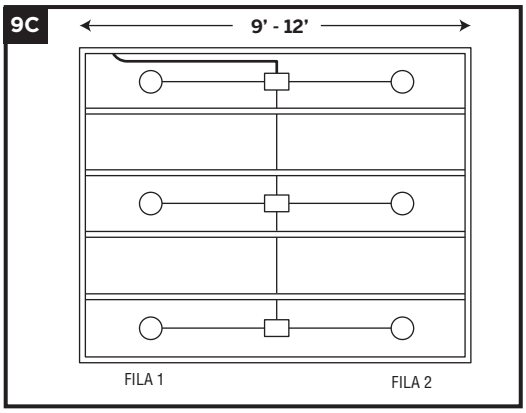

EJEMPLO DE UNA INSTALACIÓN DE 3 FILAS DE LUCES PARA VIGAS ENTRE 13′ Y 16′ (3.96 - 4.87 m)

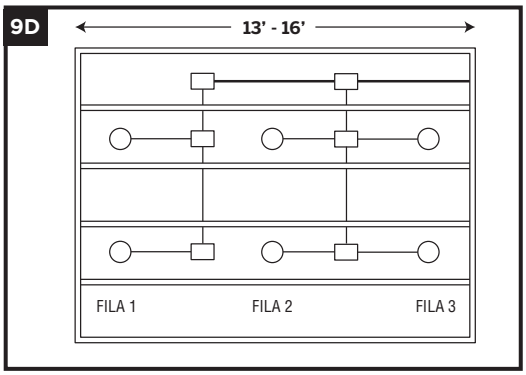

CONEXIONES

1. Instale los divisores en la parte interior del marco con el material incluido. Instale un divisor en cada unión por la que pasará una fila de luces. (9E)
2. Pase el cable a través de la viga y enrolle 1' a 2' (30 cm a 60 cm) de cable adicional en el área donde instalará la luz. Fíjelo con grapas a la parte lateral de la viga (asegúrese de que la grapa no perfore el cable).
3. Cierre las conexiones hembra en los divisores con capuchones o silicona resistente a la intemperie. (9G)

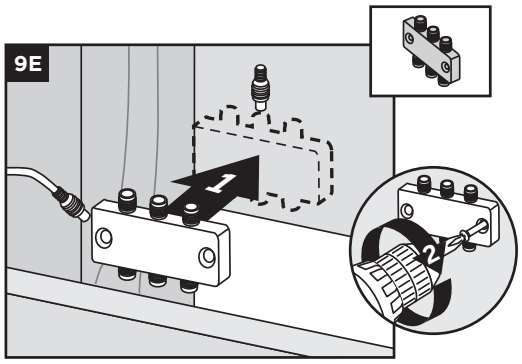

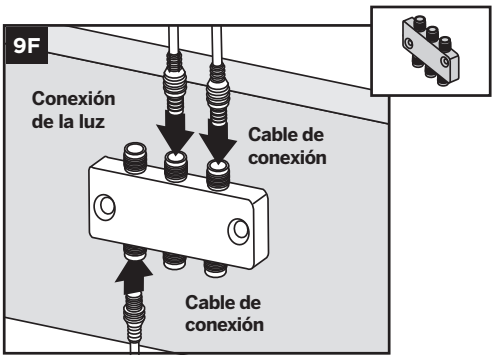

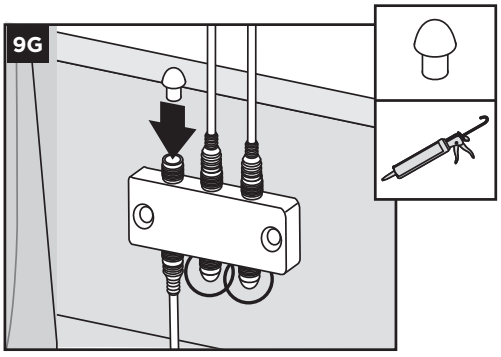

INSTALACIÓN DE LAS LUCES

»Instale el techo que desee. Asegúrese de recordar dónde se encuentra el extremo del cable.

»Marque el lugar donde se instalará la luz y use una sierra de hoyos de 4-5/8" o 120 mm para hacer una perforación (puede usar una sierra de calar en su lugar).

»Jale el extremo del cable a través de la perforación y conéctelo a la luz.

»Doble hacia arriba los resortes color naranja y empuje la luz por la abertura. Los resortes se doblarán hacia abajo y sujetarán la luz en su lugar.

»Si usa la función de dirección de la luz, gírela de modo que ilumine el área que desea.

MODIFICACIONES Y CASOS ESPECIALES

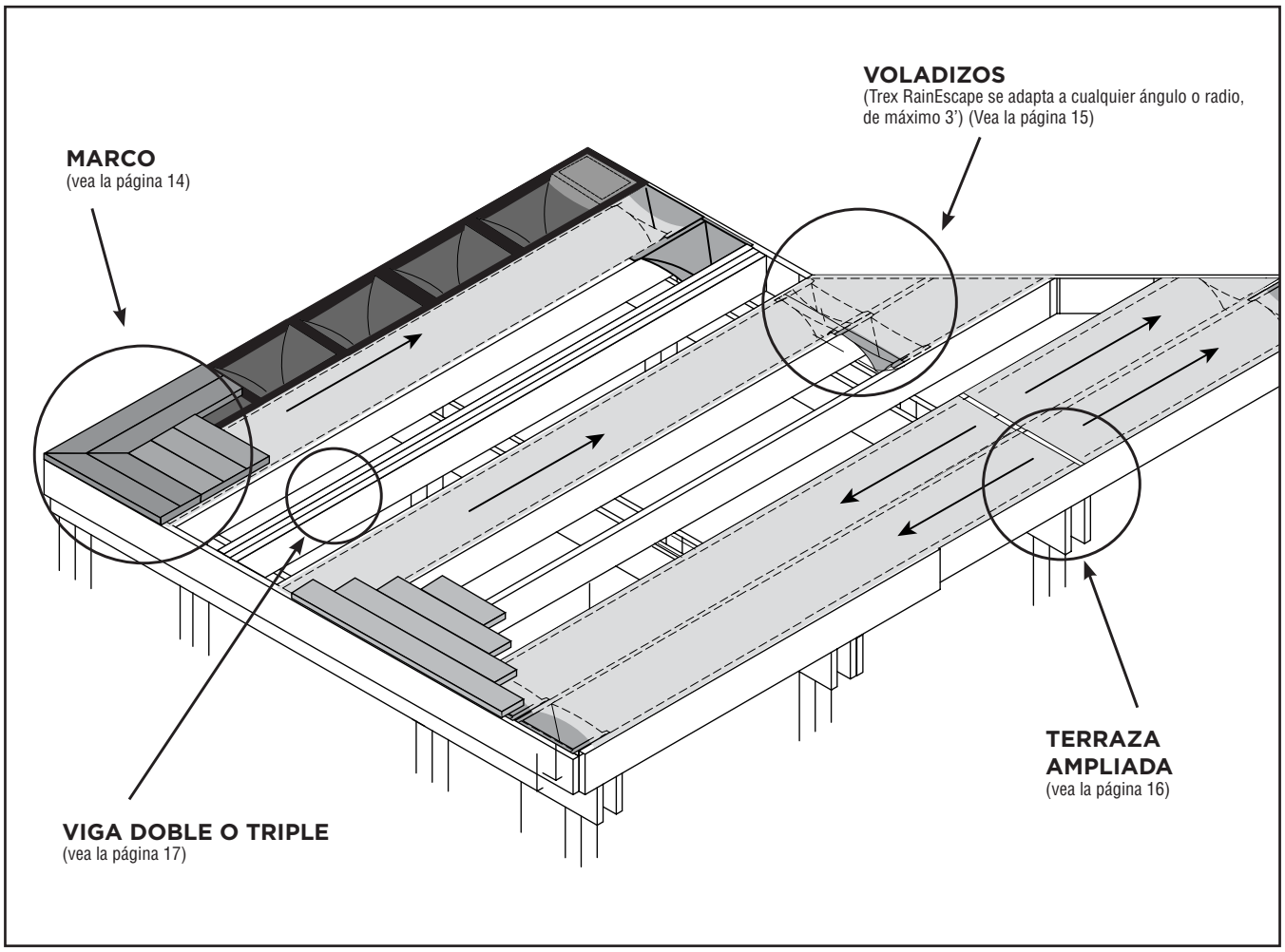

10A **MARCO SENCILLO**

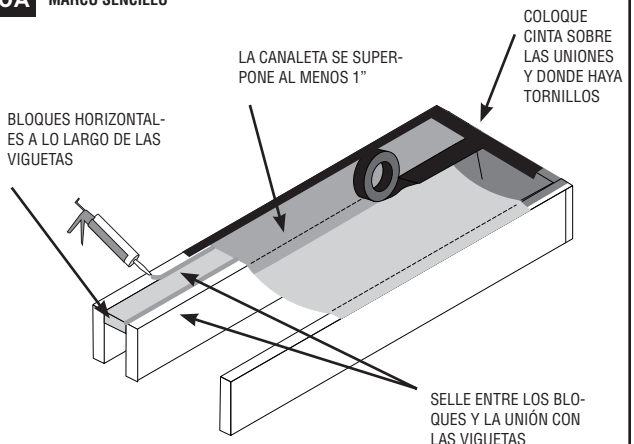

10A. MARCO SENCILLO

»Coloque un tablón horizontal alineado con la parte superior de la vigueta, desde la tabla de larguero hasta la vigueta de borde.

»Selle entre los bloques y la unión con las viguetas.

»Cubra el tablón con la canaleta, asegurándose de superponerla con el bajante pluvial y la canaleta más cercanos.

»Coloque cinta en todas las uniones y donde haya tornillos.

NOTA: *No use bloque plano más largo de 2 x 6.*

10B. MARCO DOBLE O TRIPLE: CALZAS DE 2 X 4

»Instale el sistema Trex RainEscape conforme a las instrucciones anteriores. (Páginas 5 a 9).

»Coloque cinta en todas las juntas y uniones.

»Atornille un bloque de calza de madera tratada a presión de 2 x 4 por encima del sistema RainEscape instalado, por encima de las viguetas y donde necesite bloque para soportar las tablas de la terraza.

»Fije la terraza. (Al fijar la terraza, use sujetadores que no atraviesen toda la calza de 2 x 4).

10B **MARCO DOBLE O TRIPLE (CALZA DE 2 x 4)**

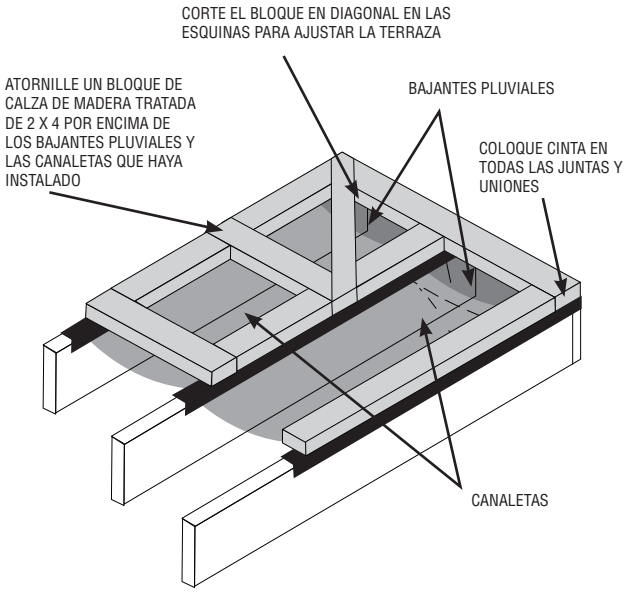

NO USE TORNILLOS QUE ATRAVIESEN EL BLOQUE DE 2 X 4 NI HAGA PERFORACIONES EN EL MATERIAL DE LA CANALETA QUE NO TENGA CINTA O ESTÉ SELLADO

10C **MARCO DOBLE O TRIPLE (CAJA DE ESCALERA)**

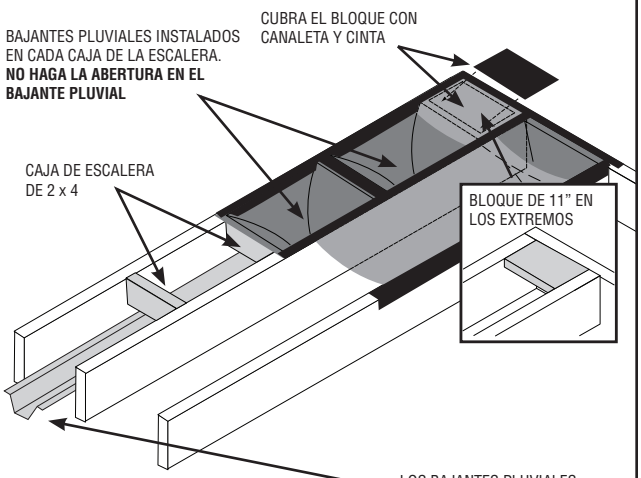

10C. MARCO DOBLE O TRIPLE: CAJA DE ESCALERA

»Coloque un bloque de 11" horizontal en los extremos del espacio para soportar una terraza a 45°.

»Instale una caja de escalera de 2 x 4 para soportar los bajantes pluviales.

»Corte las boquillas de los bajantes pluviales para ajustarlos a los canalones.

»Coloque los bajantes pluviales en la caja de escalera (NO RETIRE LAS ABERTURAS).

»Instale un pedazo de material de canaleta sobre el bloque de 11", asegurándose de superponer los bajantes pluviales y la canaleta adjunta.

»Coloque cinta sobre el bloque, las juntas y las uniones, asegurándose de que todos los tornillos penetren a través de la canaleta y la cinta.

11. BAJANTES PLUVIALES EN VOLADIZO

»Despegue la parte cortada del panel frontal del bajante pluvial.

»En la parte trasera del bajante pluvial, dibuje una línea de una esquina a otra, bajando 1". Corte el bajante pluvial siguiendo la línea. (En algunos bajantes, la línea ya viene indicada).

»Coloque grapas en el material de la canaleta desde el extremo del voladizo por encima de la canaleta existente. Repita todos los pasos como sea necesario para instalar las canaletas.

»Coloque cinta por encima de todas las viguetas y uniones.

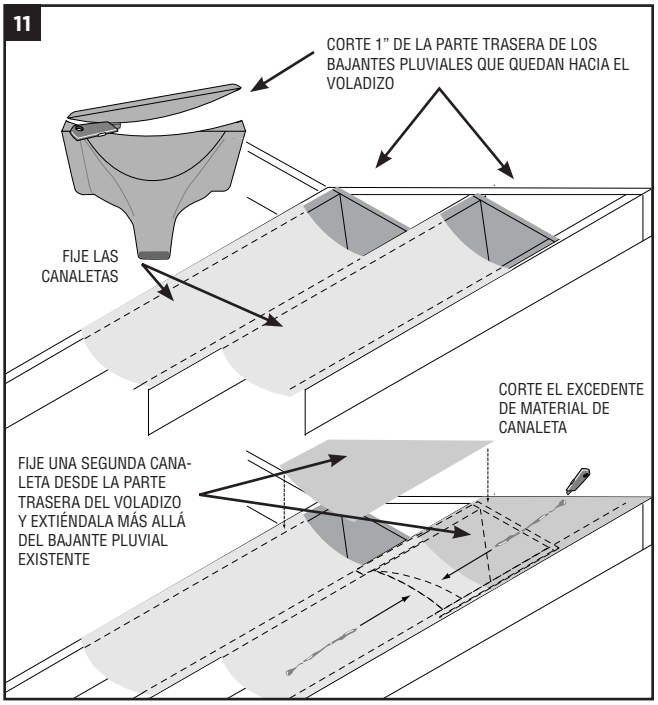

12. DESAGÜE DE LOS CANALONES DEL SEGUDO PISO EN LA TERRAZA

»Coloque bloques rectangulares de 14" x 16" de espacio entre centros en donde sale el agua de los canalones del segundo piso a la terraza. (12B)

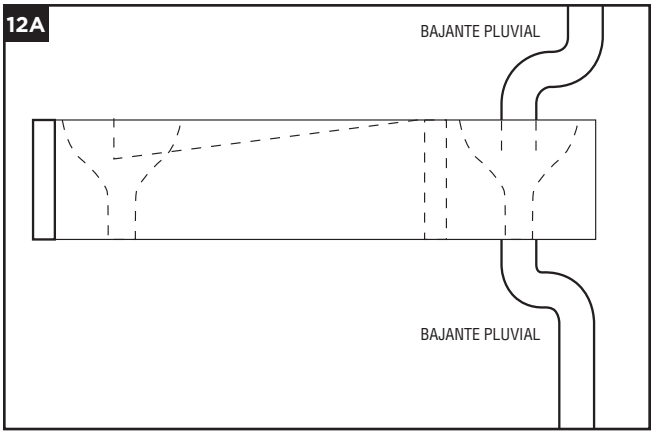

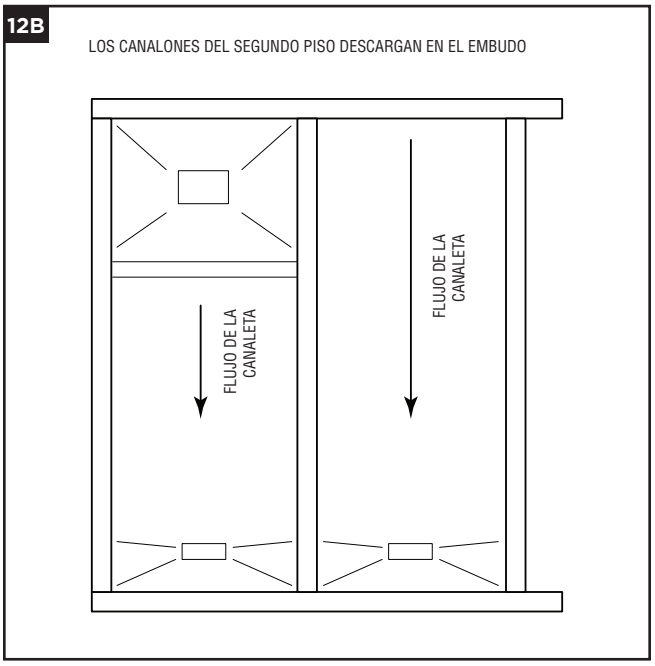

»Coloque los bajantes pluviales en rectángulo (NO RETIRE LAS ABERTURAS).

»Fije los bajantes pluviales con cinta.

13. POSTES DE POSTES DE 6 X 6 Y OBSTRUCCIONES AL NO USAR BASE PARA POSTE DE 4 X 4

»Para instalar un poste o una obstrucción en el interior de la vigueta de borde, primero marque los bordes del poste en la canaleta y trace dos líneas diagonales. Corte a lo largo de las líneas diagonales.

»Levante las pestañas e instale el poste.

»Engrape la canaleta siguiendo las instrucciones anteriores.

»Coloque cinta desde la parte inferior de la canaleta, hacia arriba del poste, superponiendo las capas para asegurarse de hacer un sello hermético y alrededor del poste, bajando por la canaleta. Corte la cinta en ángulo de 45° en todas las esquinas. Coloque un pedazo pequeño de cinta sobre las esquinas en las que se juntan la canaleta y el poste, a fin de sellar las esquinas y evitar fugas.

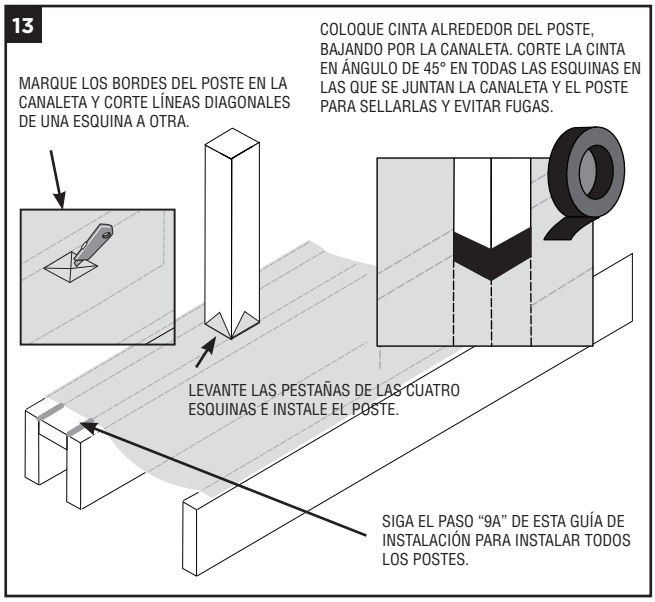

14. USAR LA BASE PARA POSTE DE 4 X 4 TREX RAINESCAPE

»Instale la canaleta como se muestra en el número 12 de esta guía de instalación.

»Coloque sellador alrededor del poste, a no más de 1" por encima de la base del mismo.

»Deslice la base para poste hasta que quede encima del sellador y coloque cinta en los rebordes y hacia la parte superior de la canaleta y después en la parte superior de la base para poste hacia el poste de 4 x 4.

»Después de instalar la terraza, fije la manga del poste.

»Si no usa mangas de poste para la terraza final, corte la base para poste a la altura de la terraza terminada.

»**NOTA:** *Las bases para postes solo están disponibles para postes de 4 x 4. Consulte otros tamaños y obstrucciones en la sección 12.*

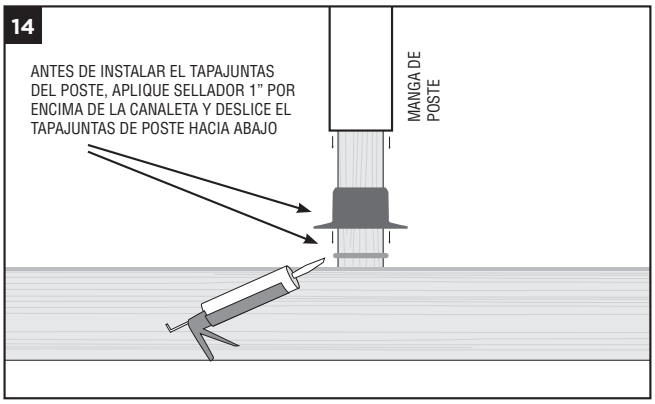

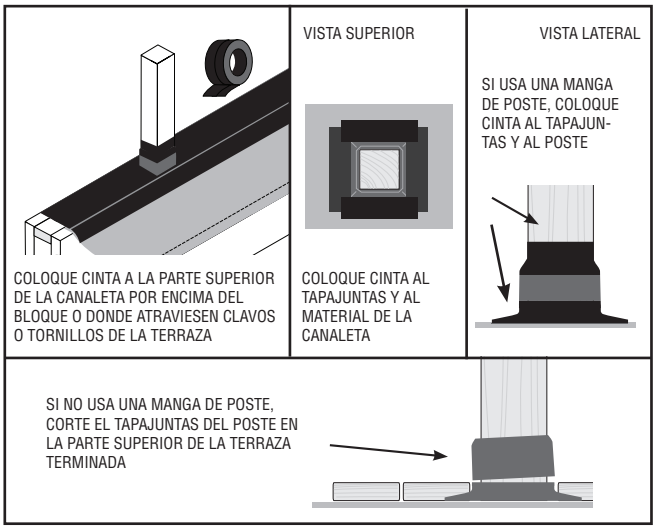

15. POSTES DE MONTAJE EN SUPERFICIE EN UNA VIGA SÓLIDA O UN BLOQUE PLANO

»Al usar postes de montaje en superficie, haga perforaciones previamente y coloque una pequeña cantidad de sellador de butilo en las roscas de los tornillos para sellarlas.

»NO use demasiado sellador para que no se desborde en la terraza y el montaje del poste.

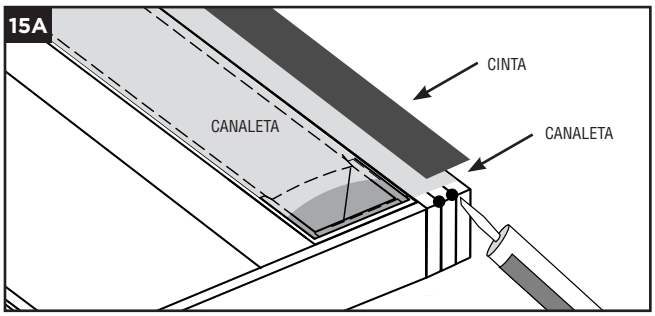

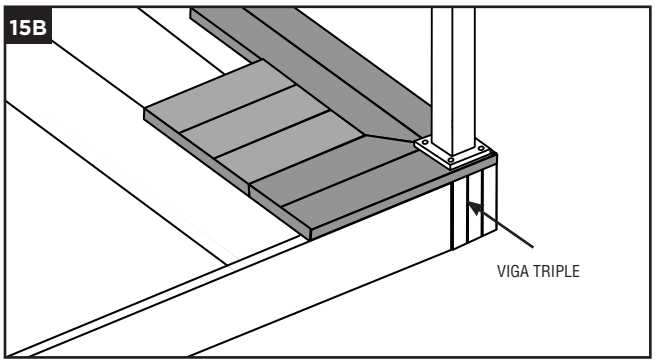

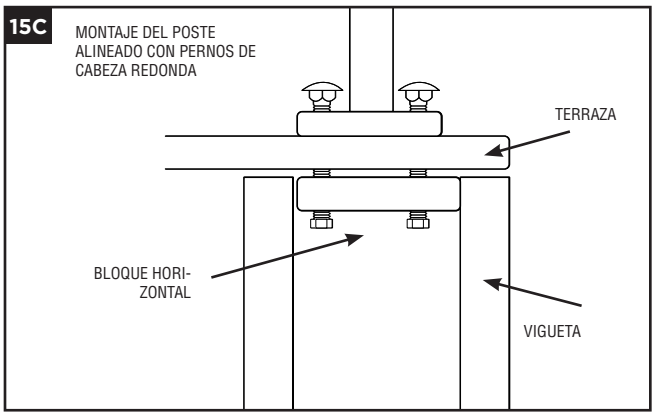

16. INSTALACIÓN DE LA CANALETA SOBRE UNA VIGA DOBLE O TRIPLE

»Coloque sellador entre cada viga para asegurarse de tener sello hermético entre cada una de ellas.

»Cubra la parte superior de la viga con el material de la canaleta superpuesto en ambos espacios adyacentes. Coloque cinta en las uniones y el material de canaleta donde penetren los tornillos.

»Coloque cinta por encima de la viga triple y el material de canaleta que quede por encima de la viga.

»**NOTA:** *Toda la madera debe quedar cubierta con material de canaleta y con cinta donde se colocarán tornillos a la terraza.*

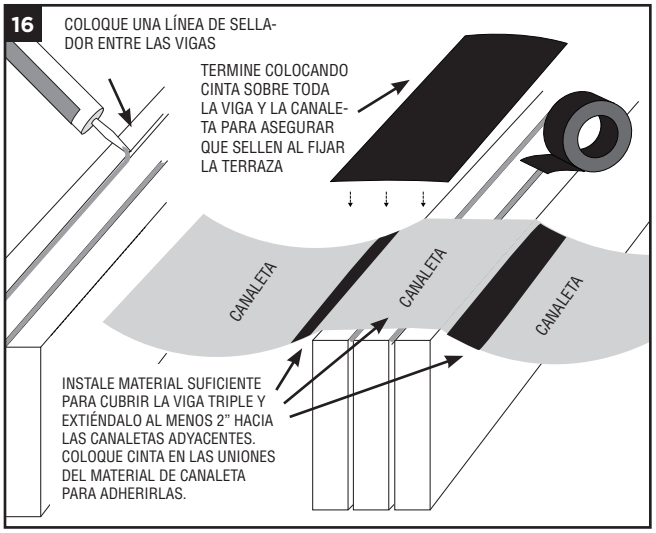

17. BAJANTES PLUVIALES MODIFICADOS

»Si el espacio entre las viguetas no es el mismo, modifique los bajantes pluviales.

»Arranque o corte la abertura del frente.

»Corte a través de la parte trasera del bajante pluvial hasta la mitad, para ajustarlo a la abertura del espacio.

»Ajuste el bajante pluvial al espacio y fíjelo con grapas.

»Termine colocando cinta en la unión de arriba hacia abajo.

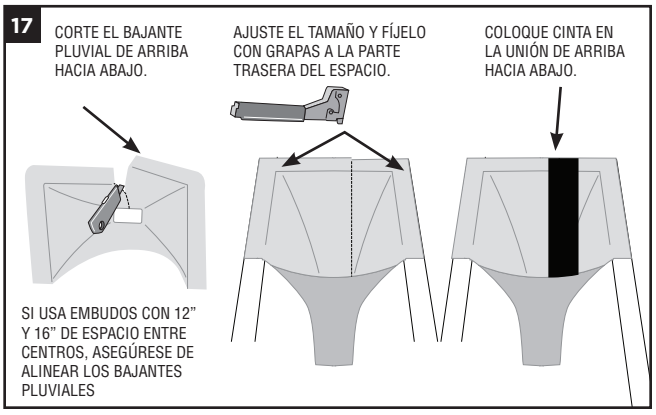

18. MODIFICAR LOS BAJANTES PLUVIALES PARA LAS OBSTRUCCIONES

»Trace la obstrucción en el bajante pluvial y retire el material. (18A)

»Corte un parche de material de canaleta 2" más grande que la abertura y hágale pestañas conforme a las instrucciones anteriores (obstrucciones y postes) y deslícelo encima de la obstrucción. (18B)

»Coloque cinta encima del material de canaleta y use sellador si es necesario. (18C)

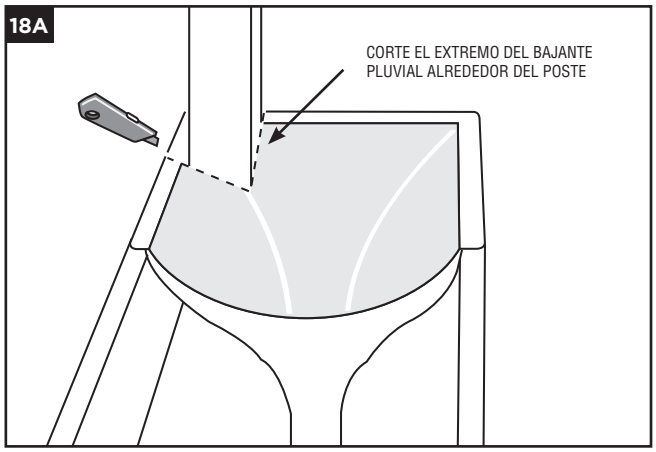

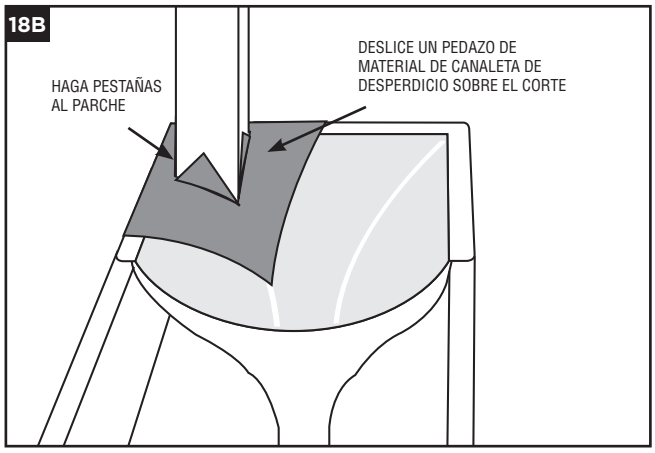

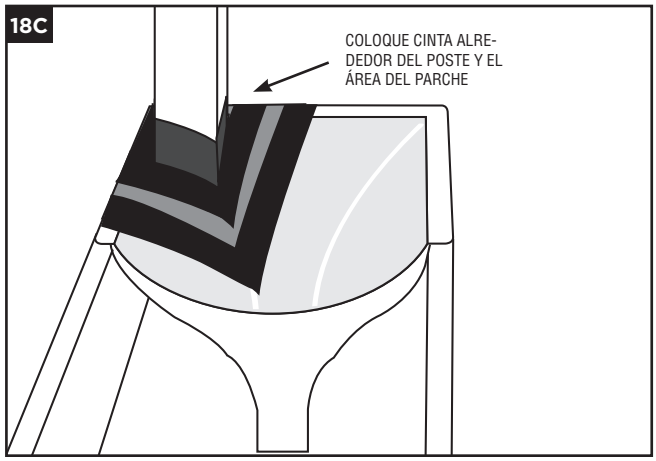

19. TERRAZAS DOBLES AMPLIADAS (MÁS DE 19')

»Coloque los bajantes pluviales en los extremos opuestos de donde se juntan la terraza existente y la ampliación.

»Instale una canaleta desde el bloque de la extensión hacia el bajante pluvial.

»Coloque cinta en las uniones y los bordes conforme a las instrucciones anteriores.

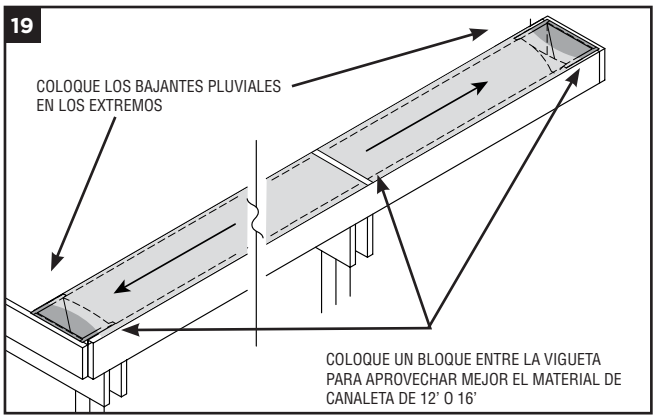

20. COLOCAR CABLES U OBSTRUCCIONES A TRAVÉS DE LA CANALETA O LOS BAJANTES PLUVIALES

»Hay dos formas de pasar cables a través del sistema Trex RainEscape:

1. ATRAVESAR LA CANALETA

»Seleccione el espacio por el que atravesará. Haga una perforación de diámetro suficiente para pasar el cable.

»Marque el lugar cerca de la vigueta por donde atravesará el cable. Mantenerlo cerca de la vigueta ayuda con la conexión y la perforación queda en el lugar más alto de la canaleta. (20A)

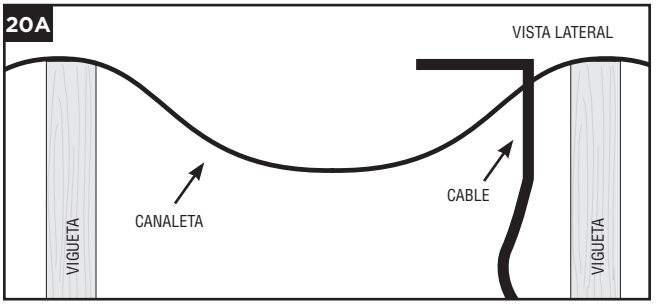

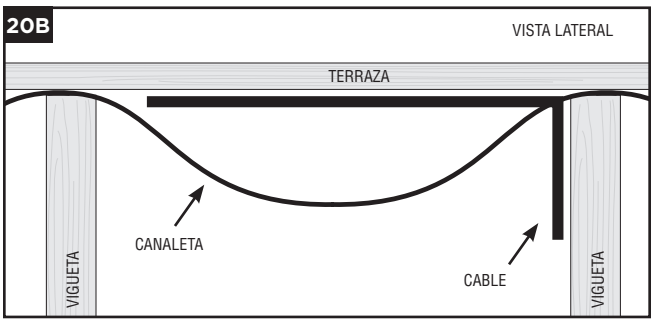

» Haga una perforación para sacar el cable que subirá por el lado de las viguetas. Coloque sellador y después cinta alrededor del cable. (20C)

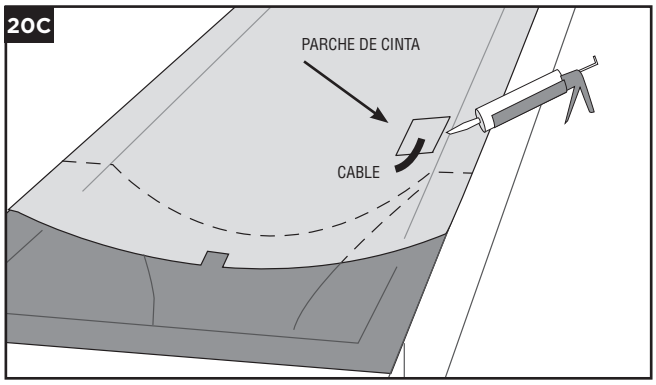

2. ABERTURA DE LA CANALETA DONDE LOS BAJANTES PLUVIALES SE UNEN CON LA CANALETA

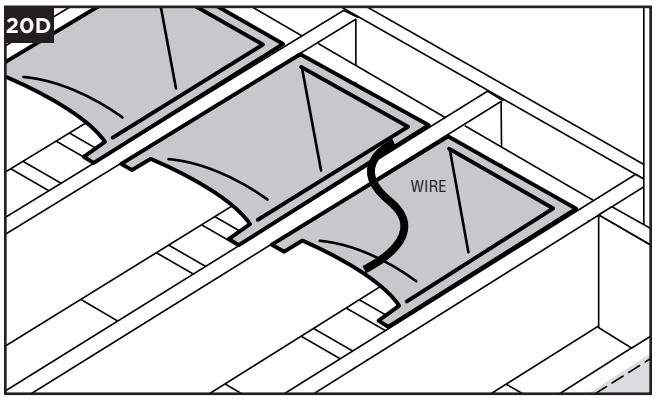

» Jale el cable a través del espacio entre la canaleta y el bajante pluvial. 20D)

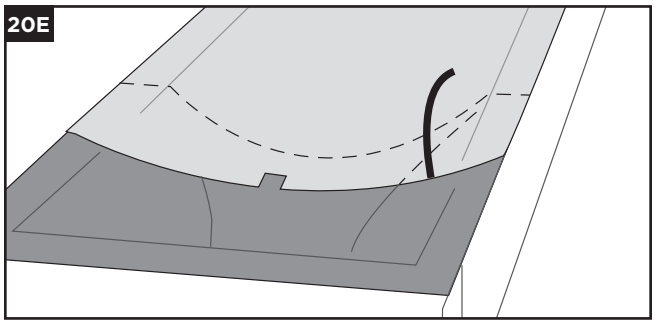

21. INSTALACIÓN DE LUCES EMPOTRADAS DE BAJO PERFIL

»Al instalar luces empotradas de bajo perfil por debajo de la canaleta, asegúrese de que la luz no esté en contacto con el material de la canaleta. (21)

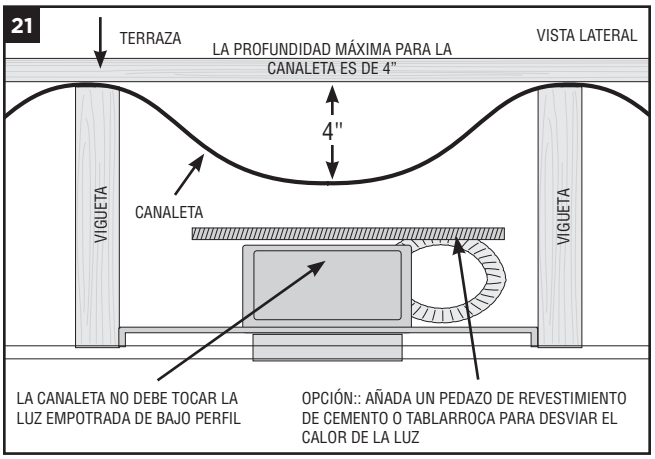

22. ESCALÓN DE LA TERRAZA

»Instale los bajantes pluviales y las canaletas en el nivel inferior de la terraza. (1)

»Instale el material de canaleta desde el nivel inferior de la terraza, subiendo por la huella de escalón hacia el nivel superior de la terraza. Superponga el material de canaleta del paso 1. (2)

»Instale la canaleta y los bajantes pluviales en el nivel superior de la terraza. (3)

»Al completar el paso 3, termine la instalación de las canaletas y los bajantes pluviales en el nivel superior de la terraza.

»Coloque cinta sobre todas las uniones expuestas y donde atravesarán los tornillos de la terraza.

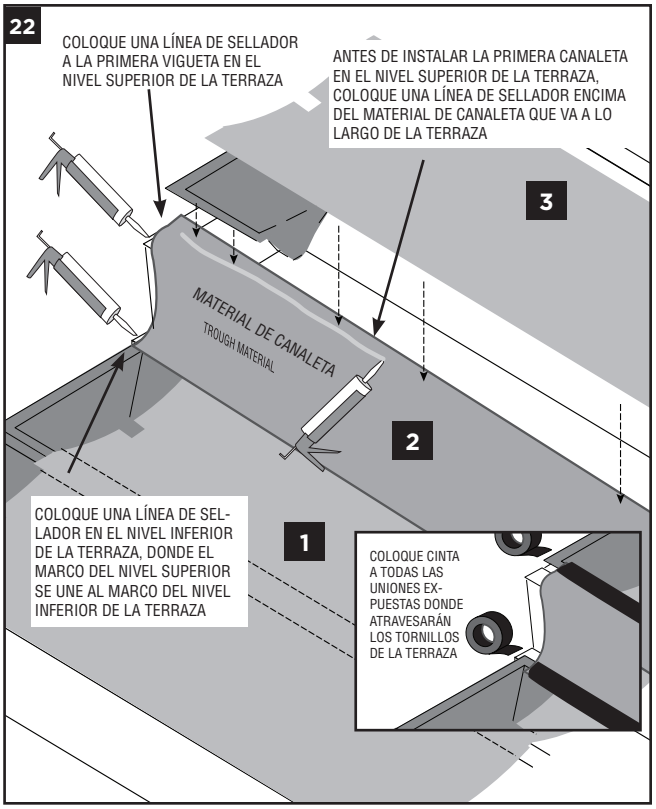

INSTALACIÓN CON EL SISTEMA DE VIGUETAS DE ACERO TREX ELEVATIONS

DOS MÉTODOS:

1. PREPARACIÓN

»Aplique un bloque a distancia intermedia entre las viguetas.

NOTA: *Para instalar correctamente el sistema Trex RainEscape por encima del sistema de viguetas de acero se necesitan al menos dos personas.*

1

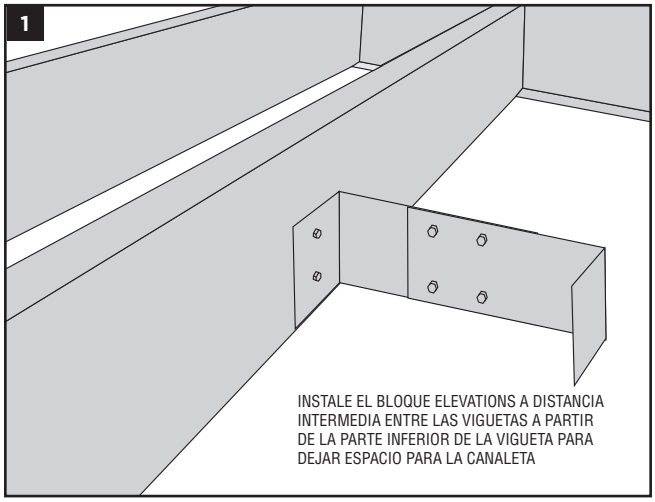

2 **MÉTODO RECOMENDADO**

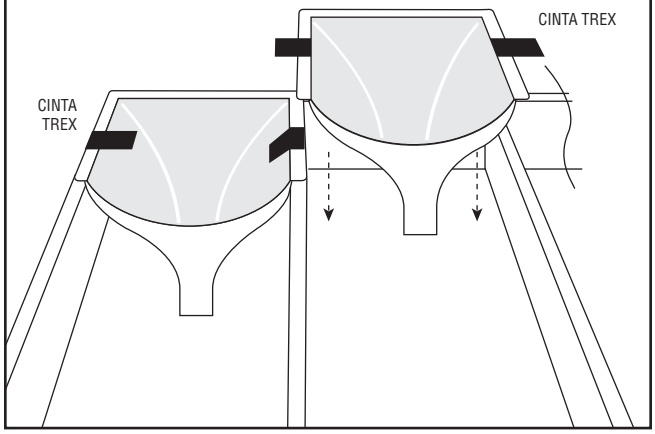

»Utilice tiras de entre 3" y 4" de la cinta de butilo Trex para sujetar los bajantes a las viguetas de la terraza. Coloque cinta en cada lado del bajante para fijarlo.

»En lugar de usar grapas, fije el material de la canaleta con cinta usando el mismo patrón que con la vigueta de madera. (ver 2A).

2A

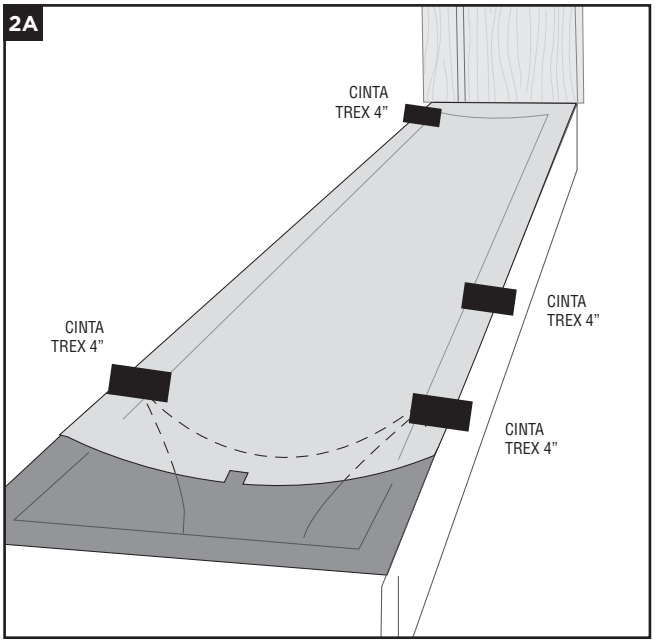

3 MÉTODO DE INSTALACIÓN CON CINTA DE DOBLE CARA

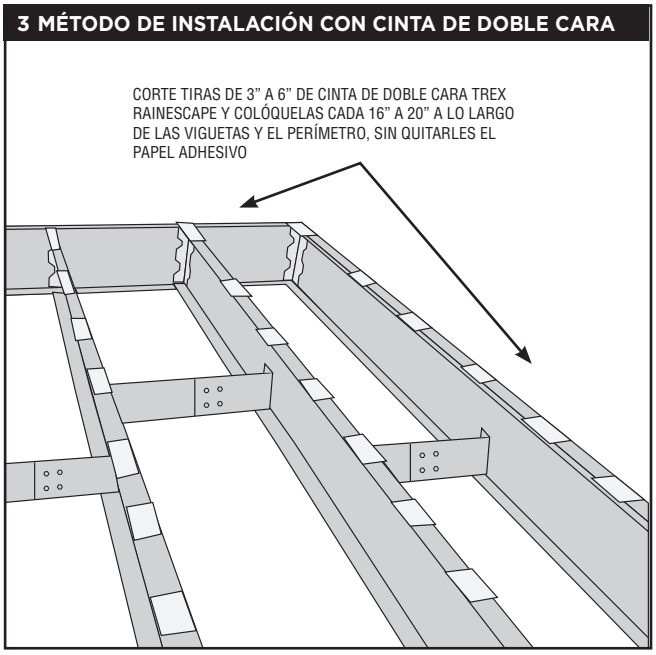

3. COLOQUE CINTA ALREDEDOR DE LA VIGUETA Y EL PERÍMETRO

»Corte tiras de 3" a 6" de cinta de doble cara Trex RainEscape y colóquelas cada 16" a 20" a lo largo de las viguetas y el perímetro sin quitarles el papel adhesivo.

»Alterne la cinta en la segunda capa de canaleta para mantenerla alineada y nivelada.

4. BAJANTES PLUVIALES

»Retire el papel adhesivo de la cinta de doble cara y coloque los bajantes pluviales en el espacio entre las viguetas.

»Repita el proceso como lo haría en una instalación estándar de Trex RainEscape.

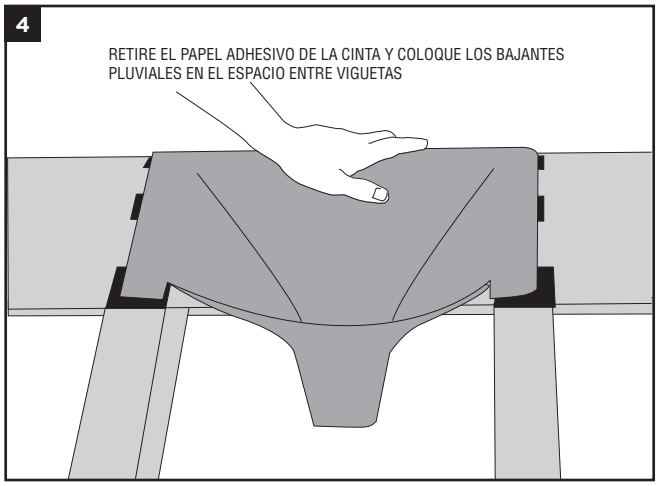

5. ANALETAS

»Retire el papel adhesivo de la cinta de doble cara en un lado de la vigueta y coloque el primer lado de la canaleta como lo haría en una instalación estándar.

»Coloque tiras nuevas de cinta de doble cara Trex RainEscape a lo largo de la parte superior de la canaleta adyacente e instálela como lo haría en una instalación estándar. (5A)

»Para que la canaleta no ocupe demasiado espacio, alterne la segunda capa de cinta para no colocarla encima de la primera capa.

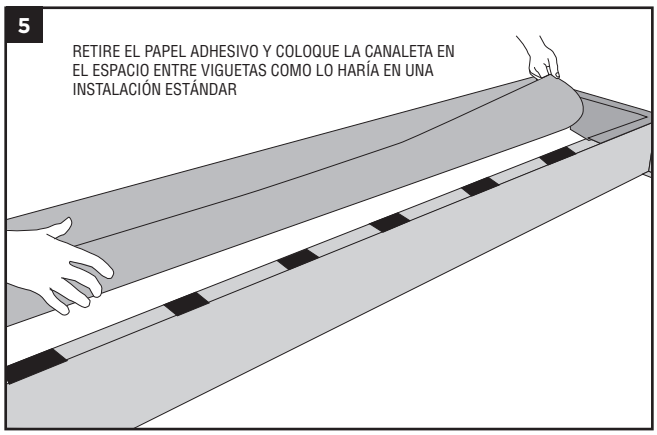

SELLADO DEL SISTEMA

»Coloque cinta al sistema terminado con cinta Trex RainEscape de 4", como lo haría en una instalación estándar.

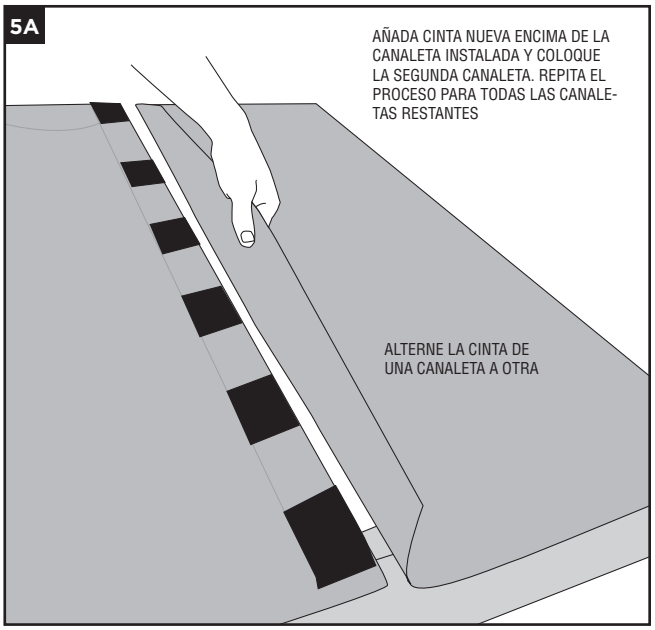

GARANTÍA DE 20 AÑOS

LEA CUIDADOSAMENTE ESTOS TÉRMINOS DE LA GARANTÍA ANTES DE INSTALAR O USAR EL SISTEMA DE DRENAJE DE TERRAZAS TREX RAINESCAPE. AL INSTALAR Y USAR EL SISTEMA O CUALQUIERA DE SUS COMPONENTES, USTED ACUERDA VERSE VINCULADO POR ESTOS TÉRMINOS. SI NO ESTÁ DE ACUERDO CON TODOS LOS TÉRMINOS DE ESTA GARANTÍA, DEVUELVA EL PRODUCTO AL LUGAR DE COMPRA PARA RECIBIR UN REMBOLSO. Esta garantía le otorga derechos jurídicos específicos y también tiene otros derechos que varían de un estado a otro.

1. GARANTÍA

IBP, LLC Enterprises, LLC (IBP, LLC) garantiza que, al momento de la venta, los componentes del sistema de drenaje de terrazas Trex RainEscape (el "Sistema") estarán libres de defectos de material y de fabricación y se apegarán a las especificaciones de IBP, LLC para dichos componentes. Asimismo, IBP, LLC garantiza que, durante un periodo de veinte años a partir de la venta, el sistema no tendrá fugas, SIEMPRE Y CUANDO se instale y se le dé mantenimiento conforme a las instrucciones de IBP, LLC y (a) no se le hagan modificaciones o reparaciones no autorizadas, (b) no se haga mal uso o se abuse del mismo, ya sea mediante punción, corte, quemadura, fusión o similares, (c) no sufra un caso fortuito o de fuerza mayor (como huracán, tornado, inundación, sismo u otro fenómeno climático o natural grave, entre otros), (d) no se almacene o maneje de forma inadecuada o se le dé otro tratamiento o se mantenga o instale con otros fines para los que se creó. Esta garantía se extiende únicamente al primer propietario (el "Propietario") de la estructura en la que se instala el sistema y que haga uso de la misma con los fines para los que se creó, ya sea residencial o comercial.

2. RENUNCIA A OTRAS GARANTÍAS

Las garantías anteriores son las garantías exclusivas y únicas otorgadas por IBP, LLC. Remplazan toda declaración anterior, contraria o adicional, ya sea verbal o escrita.
POR EL PRESENTE, IBP, LLC EXCLUYE Y RENUNCIA A TODA GARANTÍA, YA SEA EXPRESA, IMPLÍCITA O LEGAL, INCLUIDAS LAS DERIVADAS DEL CURSO DEL ASUNTO O EL USO DE COMERCIO, LAS GARANTÍAS DE COMERCIABILIDAD Y TODA GARANTÍA DE ADECUACIÓN A UN PROPÓSITO EN PARTICULAR, , salvo que, en el caso de componentes del Sistema comprados directamente por un consumidor, las garantías implícitas serán de duración limitada a la duración de las garantías expresas establecidas arriba. Algunos estados no permiten limitaciones en cuanto a la duración de una garantía implícita. Por lo tanto, la limitación anterior puede no aplicarse a su caso.

3. REMEDIO EXCLUSIVO EN CASO DE INCONFORMIDADES

Si durante el período de garantía aplicable el Sistema o sus componentes no se apegan a las Garantías anteriores, el Propietario deberá avisar a IBP, LLC como se especifica a continuación y, dentro de un plazo razonable, IBP, LLC le dará, a su elección, uno de los siguientes: (1) componentes de remplazo de los componentes no conformes o defectuosos o (2) el porcentaje del precio de compra de los componentes no conformes del Sistema equivalente al porcentaje del período de garantía restante cuando se avise a IBP, LLC de la inconformidad. IBP, LLC no será responsable por gastos de mano de obra, costos por retirar o reinstalar los componentes, desecho, flete, impuestos u otros gastos accesorios. ESTOS REMEDIOS SE APLICAN ÚNICA Y EXCLUSIVAMENTE A INCUMPLIMIENTOS DE LA GARANTÍA. En caso de incumplimiento de la garantía, el propietario deberá avisar a IBP, LLC por escrito, al domicilio especificado en la sección 7, dentro de los treinta (30) día siguientes al descubrimiento de la inconformidad. El aviso deberá describir la ubicación y la naturaleza de la inconformidad. El propietario deberá dar a IBP, LLC oportunidad razonable para examinar la inconformidad reclamada antes de iniciar cualquier reparación, retiro o remplazo. El propietario deberá presentar el original de la factura, el recibo u otra prueba de la fecha de compra. El cumplimiento con los requisitos del presente párrafo es una condición para obtener la cobertura de la Garantía. Si no se cumple con dichos requisitos, IBP, LLC no tendrá obligación alguna de remediar el incumplimiento con la garantía.

4. RENUNCIA A DAÑOS ACCESORIOS Y CONSECUENCIALES

EN NINGÚN CASO IBP, LLC SERÁ RESPONSABLE POR DAÑOS ACCESORIOS, ESPECIALES, INDIRECTOS O CONSECUENCIALES, YA SEA QUE SEAN EL RESULTADO DE FALTA DE ENTREGA O DEL USO, EL MAL USO O LA INCAPACIDAD PARA USAR EL PRODUCTO O DEBIDO A DEFECTOS EN EL PRODUCTO O A LA NEGLIGENCIA DE IBP, LLC. Algunos estados no permiten exclusiones o limitaciones en cuanto a los daños accesorios o consecuenciales. Por lo tanto, las limitaciones anterior pueden no aplicarse a su caso.

5. LEY APLICABLE

La presente garantía se interpretará y hará cumplir en todo aspecto conforme a las leyes del estado de Colorado, Estados Unidos, sin referencia a sus normas de conflicto de leyes. La Convención de las Naciones Unidas sobre los Contratos de Compraventa Internacional de Mercaderías no se aplicarán a esta garantía.

6. DIVISIBILIDAD

Si se determina que alguna disposición de esta garantía no es válida o aplicable, el resto de la garantía mantendrá su efecto y la disposición que no es válida se hará cumplir parcialmente al máximo grado que permita la ley para cumplir con el propósito del acuerdo.

7. DOMICILIO DE IBP, LLC PARA NOTIFICACIONES

2965 S Tejon St
Englewood , CO 80110

PREGUNTAS FRECUENTES

P: ¿Tienen videos de instalación?

R: Sí; consulte los videos y las imágenes de instalación en trexrainescape.com.

P: ¿Puedo instalar el sistema yo solo?

R: Sí, sin embargo, es más fácil instalarlo entre dos personas. Si tiene preguntas, llame al 1-877-348-1385 para hablar con un especialista de Trex RainEscape.

P: Puedo instalarlo en una terraza existente?

R: Sí. Sin embargo, lo ideal es instalarlo durante la construcción de la terraza. Tendrá que retirar las tablas de la terraza actual para instalar el sistema.

P: ¿Qué tan durable es el sistema Trex RainEscape?

R: Trex RainEscape está hecho con polietileno durable e inhibidores de rayos ultravioleta. Esto protegerá el sistema Trex RainEscape del sol, la nieve y la lluvia. El sistema tiene una garantía de 20 años.

P: ¿Cómo limpiar la basura?

R: El sistema debe estar libre de basura o tener muy poca, puesto que esta debe ser muy pequeña para pasar por los espacios de la terraza. Dar mantenimiento regularmente a la terraza ayuda a evitar la acumulación, ya que el agua enjuaga la basura pequeña que se acumule. En el raro caso de que se acumule, utilice el panel de acceso de 2x4.

P: ¿Puedo instalar el sistema Train RainEscape cerca de puertas y ventanas que tengan vidrios Low-E?

R: Sí, pero debe tener cuidado. El vidrio Low-E refleja más la luz solar y dicha reflectividad adicional, combinada con la concavidad del vidrio, puede hacer que este se comporte como espejo cóncavo y concentre la luz en los objetos que se encuentran en el exterior, como la terraza. Esto puede producir una gran cantidad de calor en algunas partes de la superficie de la terraza y ocasionar más movimiento de lo normal. Seleccione los sujetadores con cuidado para no tener problemas con el sistema RainEscape.

P: ¿Qué tan brillante es la luz para alero de Trex RainEscape?

R: Las luces para alero de Trex RainEscape producen aproximadamente 500 lm, que es equivalente, aproximadamente, a un foco de 45W de temperatura de color similar.

P: ¿Hay un número al que pueda llamar para hacer preguntas si tengo problemas?

R: Sí. Llame al 1-877-348-1385 para hablar con un especialista de Trex RainEscape o visite www.trexrainescape.com.

NOTAS

Proteja su terraza de la humedad con

TREX® PROTECT®

CINTA PARA VIGUETAS Y VIGAS

TREX PROTECT ES UNA CINTA DE BUTILO AUTOADHESIVA Y ANTIDERRAPANTE DISEÑADA PARA PROTEGER LA PARTE SUPERIOR DE LAS VIGUETAS Y LAS VIGAS DE LA HUMEDAD QUE PUEDE HACER QUE SE PUDRAN Y QUE SE AFLOJEN LOS TORNI LLOS Y LOS SUJETADORES DE LA TERRAZA.

Trex

Trex® Protect™

CINTA PARA VIGUETAS Y VIGAS

trexprotect.com

PARA USARSE CON CUALQUIER TIPO DE TERRAZA

Trex Protect no puede usarse al instalar Trex RainEscape

*Visite **trexprotect.com**para conocer los términos de esta garantía

Trex® RainEscape®

SISTEMA DE DRENAJE DE TERRAZAS

trexrainescape.com

© 2021 Trex Company, Inc. Todos los derechos reservados. IBP, LLC fabrica y vende los productos Trex® RainEscape® conforme a un acuerdo de licencia de marca registrada con Trex Company, Inc. RainEscape® es una marca registrada a nivel federal de IBP, LLC. El fabricante ofrece una garantía limitada de 20 años.